CONTENTS

M4 SERIES

M6 SERIES

M8 SERIES

about us

關於東野

東野精機自 1993 年成立以來，服務國內外各大機械設備廠商，迄今已有二十多年歷史，自母公司EFC集團孕育而出的企業文化「創新、進取、求實、奉獻」，在集團董事長羅文進先生的帶領下，穩健踏出屬於自己的腳步，用真誠之心，對待每一位客戶，讓東野成為優質供應商最佳的代名詞。

東野自桃園發跡，先後設立中壢本廠及台南廠，在中國大陸則有集團關係企業昆山東野，並且深耕日本市場，使得東野的每個服務項目，都能帶給客戶日本精工的品質、台灣在地的貼心服務、中國成本競爭領先的能力。東野的服務項目多元：包含自成立以來專精的鋁擠型機械架構系統、與日本合力開發的萬向滾珠事業、跨自動化產業的線性伺服滑台，以及整合多項服務的產業設備代工事業，讓客戶能有最豐富、最彈性的選擇。

東野投入巨大心力於研發及品質穩定，擁有各式專業設備及富經驗而完整的生產結構，能夠一手掌握所有製程；從研發、加工及生產製造，專注於每一個環節，將精湛工藝淋漓盡致地發揮，以客戶需求為導向，提供一貫化的服務體制與最卓越的產品，達成客戶期望的獲利目標！成為您最多元的合作夥伴！

企業文化

東野精機秉持集團經營精神，將「創新、進取、求實、奉獻」作為宗旨，與集團共同成長，展望未來！

創新 /提供創新意見　提高工作價值

求實 /即時反應問題　勇於面對問題

進取 /與人協調無間　發揮團隊精神

奉獻 /發揮正面力量　善盡社會責任

企業沿革

- *2019~2020* 東野精機通過ISO9001/14001認證
  易發精機正式上櫃(6425)
- *2018* 東野精機優化ERP系統，正式上線
- *2015~2017* 東野精機連續3年進入中華徵信所
  TOP 5000 大型企業評鑑 其他機械業前20名
- *2014* 東野精機開拓線性伺服滑台事業
  昆山東野廠區正式啟用
- *2013* 東野精機與日本協力開發萬向滾珠事業
  易發精機公開發行暨興櫃掛牌
- *2010* 東野精機邁入產業設備OEM/ODM事業
  EFC集團成立昆山東野
- *2008* 邁入LCD IN-LINE產線
- *2007* 易發精機大江廠啟用
  易發精機上海廠擴建完成
- *2006* 東野精機台南廠正式啟用
- *2005* 東野精機中壢本廠正式啟用
- *2004* 易發精機營運總部正式啟用
- *2002* 成立「上海易發」
- *2001* 全面導入3D設計系統
- *1993* 成立「東野精機」，展開鋁擠型事業
- *1988* 「EFC集團 易發精機」創立

our evolution

服務項目

鋁擠型機械架構系統

EASY FRAME鋁擠型機械架構系統應用範圍包括：光電產業 、半導體產業、食品包裝、測試機、印刷機械設備、機械手臂和各種機台之外罩與安全圍籬等。依您的需求，提供從設計、生產組裝到技術支援的一貫性服務。

線性伺服滑台

東野精機線性伺服滑台TONO擁有高速度、高精度、高剛性、長行程、薄型化及多樣式等諸多優點可以滿足自動化設備及精密量測業者的需求，可廣泛的使用在PC、PCB、LED、光電、半導體、點膠、包裝、生物科技、醫藥及美妝....等產業設備，模組化的產品提供客戶多元運用。



萬向滾珠

低成本、高品質的Unibear萬向滾珠，使用球體搬送，可360度的移動，輕鬆搬動沉重物品，活用於各種生活產業，如機械手臂、搬運台車、輸送帶、沖床、轉向盤等，以零件的共通化實現各式各樣符合您需要的商品，讓您隨心所欲自在省力！

產業設備OEM/ODM

針對 OEM/ODM 客戶的需求，我們提供迅速及親切的對應服務，所有部品的製作流程，從產品的設計，保密，製作，維護保養等，提供執行專案及製作成本的規劃。高精度的製造組立及產品的品質管理一直都是每個員工重視的項目，從設備的規格討論開始：設計、資材、製造、運轉生產為止，每位員工都會秉持著相同的態度服務客戶，成為客戶及協力廠商可以完全信賴的公司。



東野

——以鋁擠型與世界接軌——

模組化系統「EASY FRAME SYSTEM」，從研發、設計、生產、組裝及技術支援，東野精機均以客戶需求為導向、全球營運為第一考量，提供最新最可靠的產品、最彈性在地化的顧客化生產以及國際運籌，全球分工的全方位競爭優勢，達成客戶期望的獲利目標，建立長遠競爭優勢！

EASY FRAME

——鋁擠型機械架構的代名詞——

鋁—是最環保、最能有效運用的金屬材料。

地球只有一個，唯有重視生存的環境才是尊重生命正確的態度，才能永續發展並且善盡企業責任，對於全球溫室暖化趨勢，東野精機以謹慎態度面對，並以關懷生存環境為宗旨。

專業化的鋁擠型機械架構系統「**EASY FRAME SYSTEM**」使用質輕、高剛性的A6N01S-T5材質，以優秀的品質、技術與服務，依您的需求，提供從設計、生產、組裝到技術支援的一貫化完善服務！

加工 使用最新式的加工專用機
提供最快速、最精準的產品

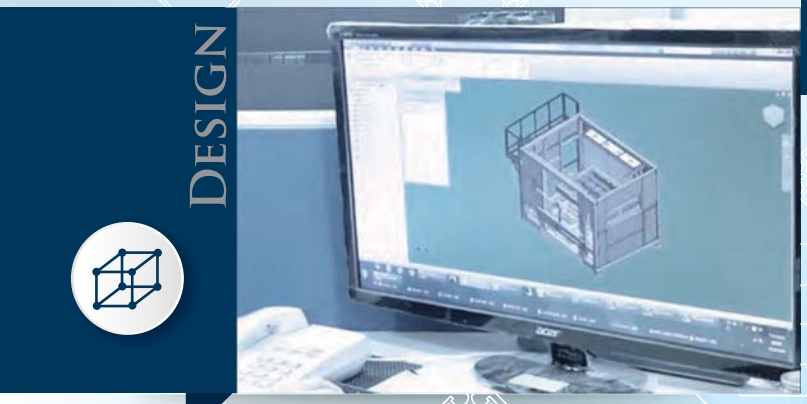

設計 使用3D繪圖軟體
與您快速的對應圖面

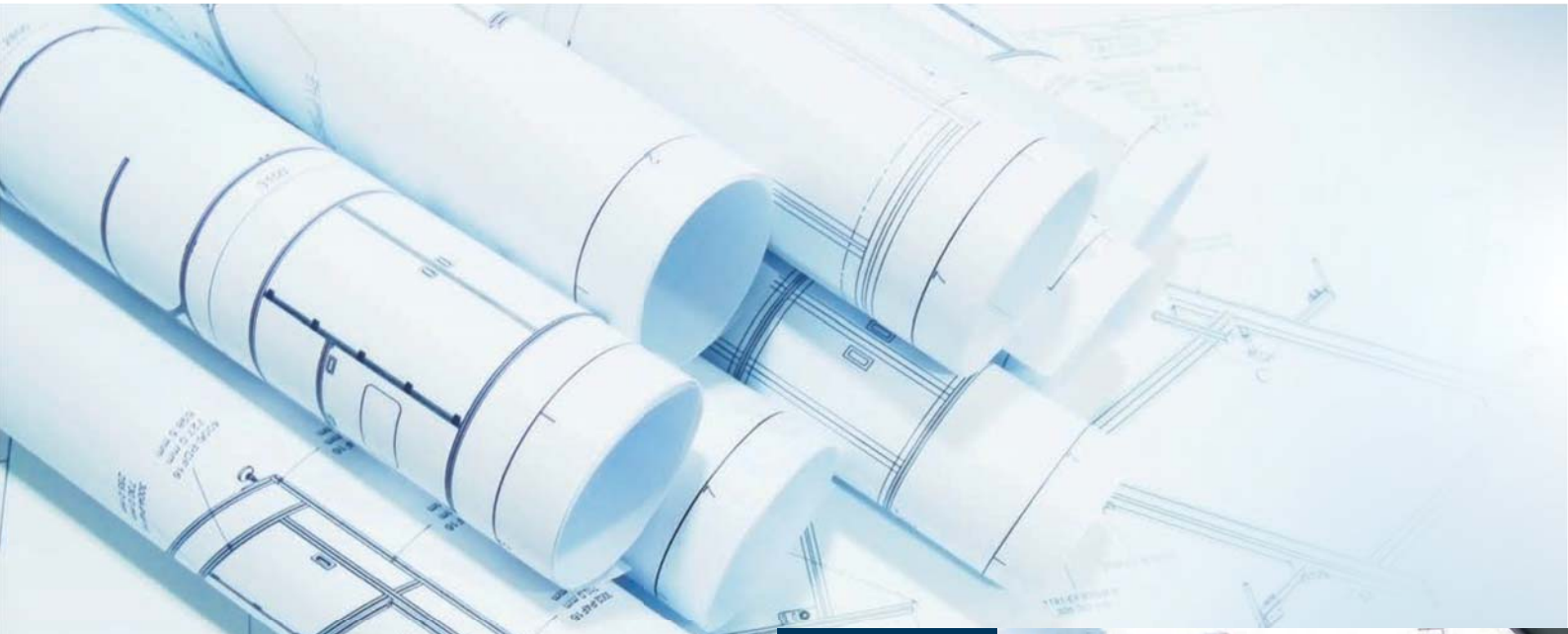

DELIVERY

出貨

整潔、安全的包裝
提供客戶最高品質的產品

ASSEMBLY

組立

專業訓練的技術人員
快速架構出理想的機架組合

EASY FRAME SYSTEM

鋁擠型機械架構系統 產品特點

1.高強度、輕量化
2.外型美觀、簡潔有力
3.規格化之模組結構
4.大幅簡化設計，降低整體成本
5.提升產品附加價值
6.塑造舒爽乾淨工作環境

鋁擠型 THE ALUMINUM PROFILE

使用質輕、高剛性的A6N01S-T5材質，經陽極處理，表層更加美觀與耐刮傷，其強度及硬度直逼A6061T6。

材質比較表

材質	A6N01S-T5	A6063S-T5	A6061S-T6
抗拉強度	25.0kgf/mm²	16.0kgf/mm²	27.0kgf/mm²
降伏強度	21.0kgf/mm²	11.0kgf/mm²	25.0kgf/mm²
伸張率	8%	8%	8%
表面硬度(勃式硬度)	80HB	60HB	80HB

配件連結 ACCESSARIES

T型凹槽設計之標準規格化鋁合金擠製結構，輔以完整的模組化零配件系列，可充分滿足您的需求，不需繁複之設計與製程，即可快速的架構出理想的機架組合。

特殊型材 SPECIAL MOLDING

線槽、輸送機軸承座、活頁及連結塊素材等，專為特定用途開發之鋁擠型。

依規格尺寸分類

依不同的溝槽尺寸及置入溝槽內之螺帽標準螺牙來區分，共可分為M4、M6及M8等三個系列，各系列有其對應配合之連結件及封板系列。

系列	螺帽尺寸	螺帽種類
M4 series	7mm	M4
M6 series	10mm	M6、M5、M4、M3
M8 series	14mm	M8、M6、M5、M4

M4 SERIES

對應螺帽：M4系列用置入式螺帽
M4系列用崁入式螺帽
對應止滑墊：M4系列用止滑墊

M6 SERIES

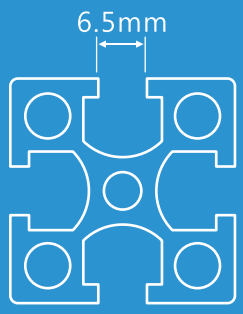

對應螺帽：M6系列用置入式螺帽
M6系列用崁入式螺帽
對應止滑墊：M6系列用止滑墊

M8 SERIES

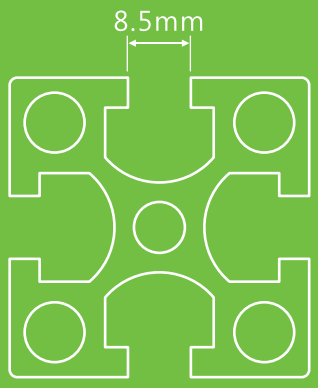

對應螺帽：M8系列用置入式螺帽
M8系列用崁入式螺帽
對應止滑墊：M8系列用止滑墊

依斷面荷重分類

依荷重等級基本分為輕、中、重三種等級，圖例為M6系列鋁擠型EF3030型鋁材。

輕荷重	中荷重	重荷重
EF3030A-6	EF3030S-6	EF3030-6
		

※除提供模組化型材，我們同時也能依您的需求提供客製化開模服務

EASY FRAME SYSTEM

各項應用實績

鋁擠型機械架構系統應用範圍包括光電產業(光碟及平面顯示器產業) 、半導體產業、食品包裝、測試機、印刷機械設備、機械手臂和各種機台之外罩與安全圍籬等，同時也提供現地丈量及施工的服務。

FA設備

- 各種產業設備
- 搬送設備
- 液晶、半導體設備
- TP設備

無塵室應用

- Robot Partition
- L/UL Partition
- Clean Booths
- 無塵室周邊架台

各式工業製品

- 倉儲料架
- 各種設備封罩/基座
- 工作桌、流水線
- 太陽能板支架

EASY FRAME SYSTEM

鋁擠型M4/M6/M8系列斷面形狀一覽表

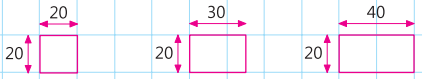

單位：mm

M4


EF2020-4


EF2040-4


EF4040-4


EF4420-4


EF2030C3-4


EF2030H2-4

M6


EF1530-6


EF1560-6

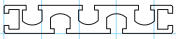
EF1590-6


EF3030A-6


EF3030S-6


EF3030-6


EF3030AC2-6


EF3030C2-6


EFR3030-6

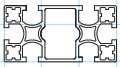
EF3060A-6

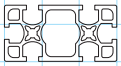
EF3060S-6

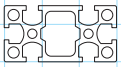
EF3060-6

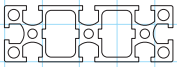
EF3090-6

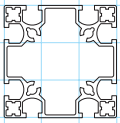
EF6060A-6

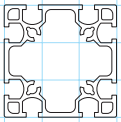
EF6060S-6

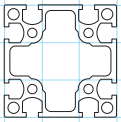
EF6060-6

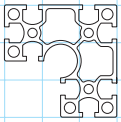
EF6630-6

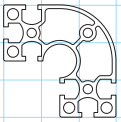
EFR6630-6

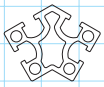
EF3030-120-6

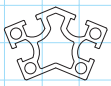
EF3030-135-6

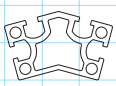
EF3030-150-6


EF3030DR-6

M8


EF4040A-8


EF4040S-8


EF4040-8


EF4040AC2-8


EF4040C2-8


EF4040AH2-8


EF4040H2-8


EFR4040-8

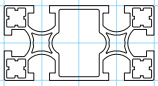
EF4080A-8

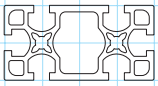
EF4080S-8

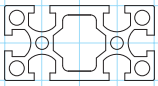
EF4080-8

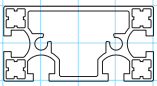
EF4080AC2-8

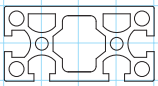
EF4080C2-8

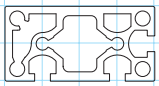
EF4080C3-8

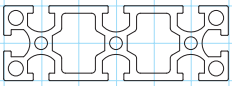
EF40120-8

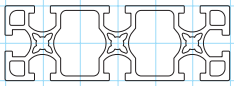
EF40120S-8

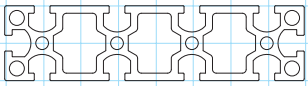
EF40160-8


EF4545A-8

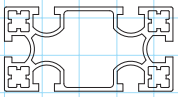
EF4590A-8

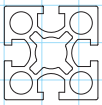
EF5050-8

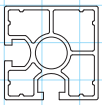
EF5050AC2-8

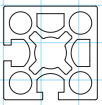
EF5050C2-8

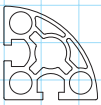
EFR5050-8

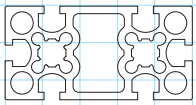
EF50100-8

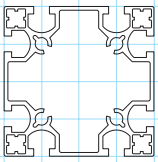
EF8080A-8

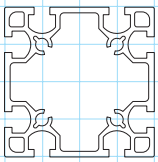
EF8080S-8

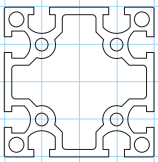
EF8080-8

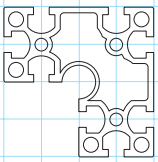
EF8840-8

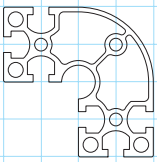
EFR8840-8

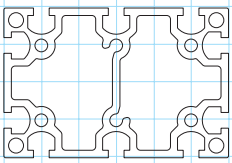
EF80120-8

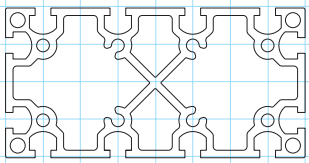
EF80160-8

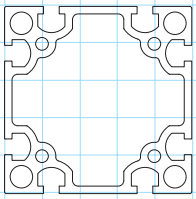
EF100100-8

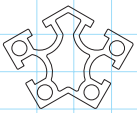
EF4040-120-8

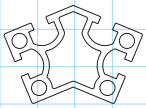
EF4040-135-8

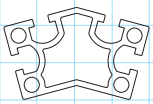
EF4040-150-8

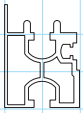
EF4040DR-8

PHOTO INDEX 各系列一覽表

M4 鋁擠型


EF2020-4W P026


EF2040-4W P026


EF4040-4W P026


EF4420-4W P027


EF2030C3-4W P027

M4 配 件


DUJ0410-4N P028


DCB2030-4 P028


DAL1820-4W P028


DAL1860-4W P028


ENC2020-4 P029


NHLF04 P030


DCPE-4 P030


DCB2030D-4 P031

M6 鋁擠型


EF1530-6W P034


EF1560-6W P034


EF1590-6W P034


EF3030A-6W P035


EF3030S-6W P035


EF3060-6W P037


EF3090-6W P038


EF6060A-6W P038


EF6060S-6W P038


EF6060-6W P039

M6 配 件


DUJ0615-6N P042


DUJ06M6-6N P042


DCB2430-6 P042


DCB2760-6 P042


DCB5775-6 P043


DAL5530-6W P045


DAL2560-6W P045


DAL5560-6W P045


DAV2545-6W P046


DAV5545-6W P046


EF2030H2-4W
P027


ENC2040-4
P029

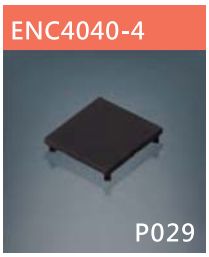
ENC4040-4
P029


ENC4420-4
P029

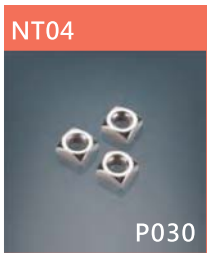
NT04
P030


NTF04
P030


NHL04
P030


EF3030-6W
P035


EF3030AC2-6W
P036


EF3030C2-6W
P036


EFR3030-6W
P036


EF3060A-6W
P037


EF3060S-6W
P037


EF6630-6W
P039


EFR6630-6W
P039


EF3030-120-6W
P040


EF3030-135-6W
P040


EF3030-150-6W
P040


EF3030AC2-6W
P041


DCB1530-6
P043


DCB1530W-6
P043


ASB2975M8-6
P044


ASB4575M8-6
P044


ASB5975M8-6
P044


DAL2530-6W
P045


DAV2560-6W
P046


DAV5560-6W
P046


DAV25120-6W
P047


DAV55120-6W
P047


DAV25135-6W
P047


DAV55135-6W
P047

PHOTO INDEX 各系列一覽表

M6 配件


DAV25150-6W
P048


DAV55150-6W
P048


LNT0660-6N
P048


LNT06120-6
P048


DAB6060-6W
P049


ENC3090-6
P050


ENC6060-6
P051


ENC6630-6
P051


ENCR3030-6
P051


ENCR6630-6
P051


FB3060-6
P054


FB6060-6
P054


FB6060M1602-6
P054


FBR6060-6
P054


FB06120M16-6
P055


NTFM406
P057


NTFB06
P057


DCPE-6
P058


DCR-6
P058


DCC-6
P058

M8 鋁擠型


EF4040A-8W
P060


EF4040S-8W
P060


EF4040-8W
P060


EF4040AC2-8W
P061


EF4040C2-8W
P061


EF4080AC2-8W
P064


EF4080C2-8W
P064


EF4080C3-8W
P064


EF40120-8W
P065


EF40120S-8W
P065


EF80120-8W
P068


EF80160-8W
P068


EF4545A-8W
P069


EF4590A-8W
P069


EF5050-8W
P070


DAB6060P-6W
P049


SJ0630-6
P049


ENJ0630-6
P049


ENC1530-6
P050


ENC3030-6
P050


ENC3060-6
P050


ENCR0630-6
P052


ENC30-120-6
P052


ENC30-135-6
P052


ENC30-150-6
P052


IMB0613-6
P053


IMB0620-6
P053


FB06120M1602-6
P055


FBR06120M16-6
P055


NT06
P056


NTF06
P056


NHL06
P056


NHLF06
P056


EF4040AH2-8W
P061


EF4040H2-8W
P062


EFR4040-8W
P062


EF4080A-8W
P063


EF4080S-8W
P063


EF4080-8W
P063


EF40160-8W
P065


EF8080A-8W
P066


EF8080S-8W
P066


EF8080-8W
P066


EF8840-8W
P067


EFR8840-8W
P067


EF5050AC2-8W
P070


EF5050C2-8W
P070


EFR5050-8W
P071


EF50100-8W
P071


EF100100-8W
P071


EF4040-120-8W
P072

PHOTO INDEX 各系列一覽表

M8 鋁擠型


EF4040-135-8W
P072


EF4040-150-8W
P072


EF4040DR-8W
P073

M8 配　件


DUJ0820-8N
P074


DUJ08M8-8N
P074


DCB3040-8
P074


DCB3580-8
P074


DCB7580-8
P075


DAL7560-8W
P076


DAV3545-8W
P077


DAV7545-8W
P077


DAV3560-8W
P077


DAV7560-8W
P077


LNT0860-8N
P079


LNT08120-8
P079


DAB8080-8W
P080


DAB8080P-8W
P080


SJ0840-8
P080


ENC80160-8
P082


ENC4545-8
P082


ENC4590-8
P082


ENC5050-8
P083


ENC50100-8
P083


ENCR5050-8
P085


ENCR8840-8
P085


ENC40120-8
P085


ENC40160-8
P085


IMB0825-8
P086


FBR5050-8
P087


FB08160M16-8
P088


FB08160M1602-8
P088


FBR08160M16-8
P088


NT08
P089

PHOTO INDEX 各系列一覽表

M8 配件


DCPE-8 P090


DCR-8 P090


DCC-8 P091


DCL-8Y P091


DCF-8G P091

特殊型材


DAV6045W P094


DAV6060W P094


DAV60120W P094


DAV60135W P094


DAV60150W P095


DAB0560-PW P096


DAB0580W P097


DAB0580-PW P097


AM403W P098


AN403W P098


ADP4045W P101

特殊配件


DC-ACG P102


DCD-6 P102

共用配件


DHI0645K P102


DHI0645A P103


DHI0645H P103


DHI0645 P103


DHA06115 P104


DHA09100 P105


CS101 P106


DSP0640 P106


DSP0640N P106

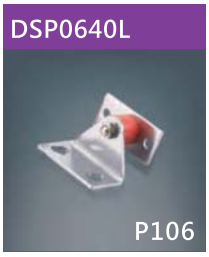
DSP0640L P106


SHBW P108


CSB P109


MCB P109


PLB P109


FT P110


DAL2020W
P095
DAL3030W
P095
DAL4040W
P095
DAL5050W
P096
DAL6060W
P096
DAB0560W
P096
AM503W
P099
AN503W
P099
ADP06W
P100
ADL06W
P100
AD50100W
P101
AD75150W
P101


DHA04110
P104
DHA082027
P104
DHA3595
P104
DHA4080
P105
DHA1270
P105
DHA1090
P105
DSP0640P
P107
DSP2050
P107
吊環
P107
分散板
P107
IHB
P108
SHB
P108
FTBQS
P110
FTCK
P111
FW65100S
P111
FW65100SB
P111
FW6590F
P111
FW540S-NRB-75
P111

共用配件

FW40S

P112

FW60S

P112

FW80S

P112

FW100S

P112

FWT

P112

FW-DR06

P112

M4 SERIES

EF2020-4W

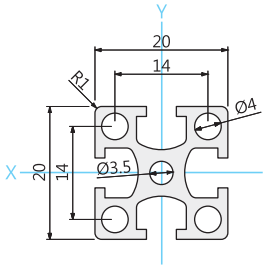

Technical Data	
型號表示	EF2020-4W EF2020-4B
庫存長度	5,800mm
有效長度	5,600mm
重　　量	0.5kg/m
斷 面 積	174.1mm²
斷面二次 Moment	Ix=0.65x10⁴mm⁴ Iy=0.65x10⁴mm⁴

EF2040-4W

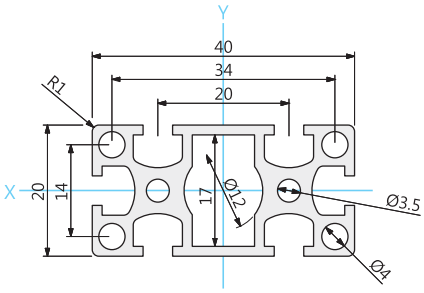

Technical Data	
型號表示	EF2040-4W EF2040-4B
庫存長度	5,800mm
有效長度	5,600mm
重　　量	0.9kg/m
斷 面 積	315.2mm²
斷面二次 Moment	Ix=1.23x10⁴mm⁴ Iy=4.80x10⁴mm⁴

EF4040-4W

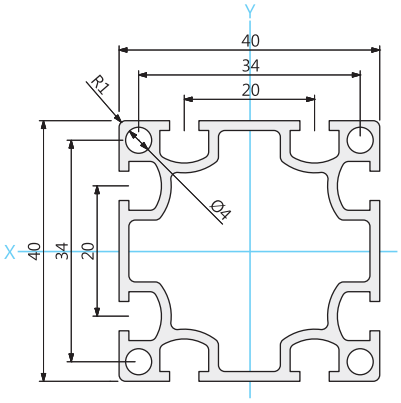

Technical Data	
型號表示	EF4040-4W EF4040-4B
庫存長度	5,800mm
有效長度	5,600mm
重　　量	1.1kg/m
斷 面 積	370.4mm²
斷面二次 Moment	Ix=7.47x10⁴mm⁴ Iy=7.47x10⁴mm⁴

M4 SERIES 共用技術資料

型號表示（材質：A6N01S-T5）

EF- 2020 - 4 W

- 2020: 20x20mm
- 4: M4
- W: 陽極處理/鋁本色
  表面處理厚度：9±2μ
- B: 陽極處理/黑色
  表面處理厚度：15±2μ

※切斷面無表面處理

共用溝槽尺寸

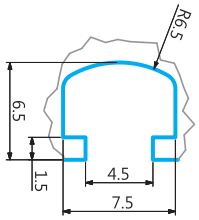

EF4420-4W

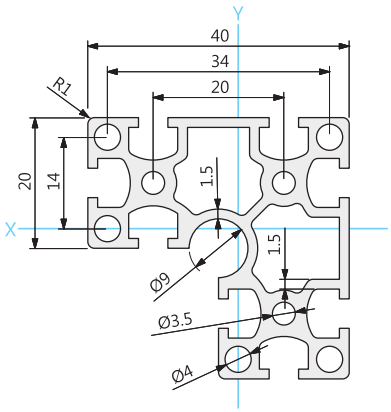

Technical Data	
型號表示	EF4420-4W EF4420-4B
庫存長度	5,800mm
有效長度	5,600mm
重　量	1.2kg/m
斷 面 積	438.0mm²
斷面二次 Moment	Ix=6.23x10⁴mm⁴ Iy=6.23x10⁴mm⁴

EF2030C3-4W

門框用型材

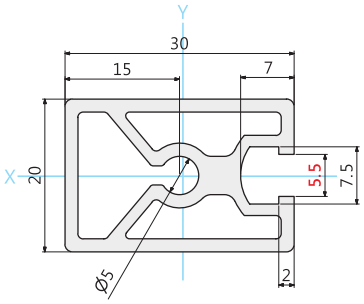

Technical Data	
型號表示	EF2030C3-4W EF2030C3-4B
庫存長度	5,800mm
有效長度	5,600mm
重　量	0.7kg/m
斷 面 積	248mm²
斷面二次 Moment	Ix=1.12x10⁴mm⁴ Iy=2.13x10⁴mm⁴

EF2030H2-4W

門框用型材

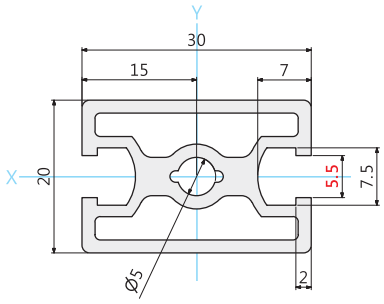

Technical Data	
型號表示	EF2030H2-4W EF2030H2-4B
庫存長度	5,800mm
有效長度	5,600mm
重　量	0.7kg/m
斷 面 積	260mm²
斷面二次 Moment	Ix=1.09x10⁴mm⁴ Iy=2.18x10⁴mm⁴

M4 SERIES 相關配件

P030
螺帽

置入式螺帽NT
+置入式螺帽止滑墊NHL

崁入式螺帽NTF
+崁入式螺帽止滑墊NHLF

P028
隱藏式連結配件DUJ

P028
角度連結塊DAV

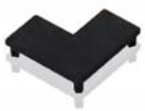

P029
端蓋ENC

P031
飾條DCPE

· 把手
· 活頁
· 活動輪
· 調整腳

P102~P112
其他共用配件

DUJ0410-4N 隱藏式連結配件

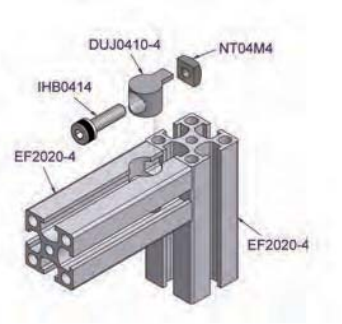

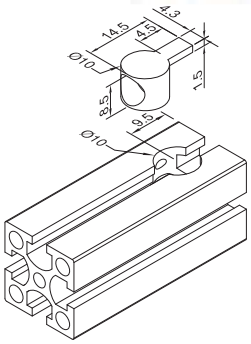

型號及表面處理	DUJ0410-4N (噴砂+化學鎳)
	DUJ0410-4B (噴砂+電著黑)
材質	鋁壓鑄 (ADC12)
重量	4g
用途	M4系列連結配件
附件	IHB0414 x 1個 / NT04M4 x 1個

DCB2030-4 三角連結塊

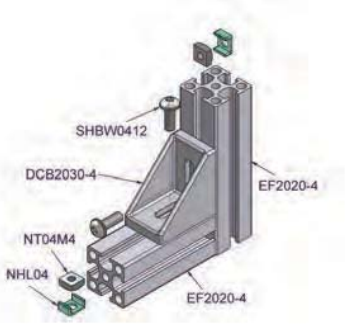

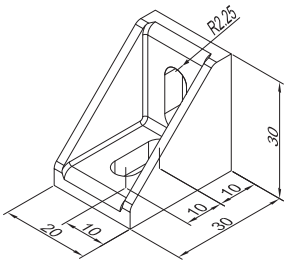

型號及表面處理	DCB2030-4 (噴砂+烤漆)
	DCB2030-4B (噴砂+烤漆消光黑)
材質	鋁壓鑄 (ADC12)
重量	12g
用途	M4系列連結配件

DAL1820-4W L型連結塊

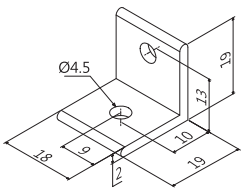

型號及表面處理	DAL1820-4W (陽極本色)
	DAL1820-4B (烤漆消光黑)
素材來源	使用特殊型材DAL2020W追加工
重量	3g
用途	M4系列連結配件

DAL1860-4W L型連結塊

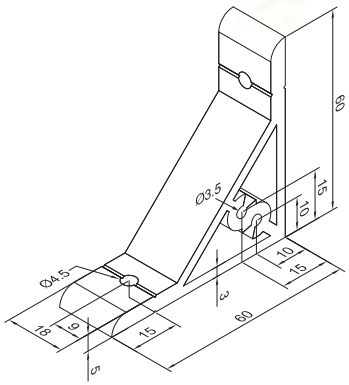

型號及表面處理	DAL1860-4W (陽極本色)
	DAL1860-4B (烤漆消光黑)
素材來源	使用特殊型材DAL6060W追加工
重量	33g
用途	M4系列連結配件

ENC2020-4 端蓋

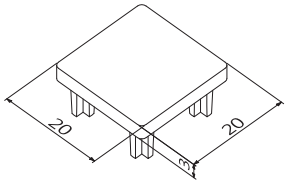

型號及顏色	ENC2020-4 (黑色)
	ENC2020-4G (灰色)
材質	尼龍(N66)+玻纖
重量	1.1g
用途	EF2020-4端蓋

ENC2040-4 端蓋

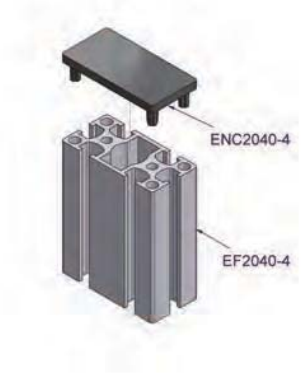

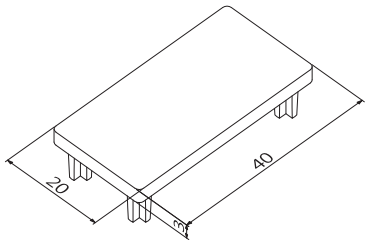

型號及顏色	ENC2040-4 (黑色)
	ENC2040-4G (灰色)
材質	尼龍(N66)+玻纖
重量	1.9g
用途	EF2040-4端蓋

ENC4040-4 端蓋

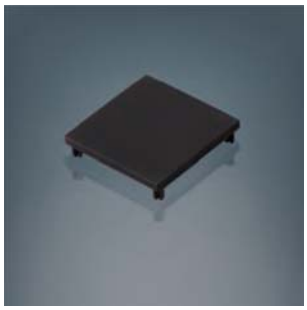

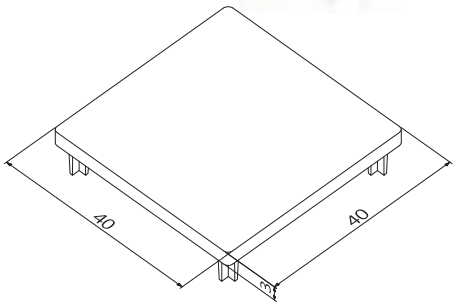

型號及顏色	ENC4040-4 (黑色)
	ENC4040-4G (灰色)
材質	尼龍(N66)+玻纖
重量	2.5g
用途	EF4040-4端蓋

ENC4420-4 端蓋

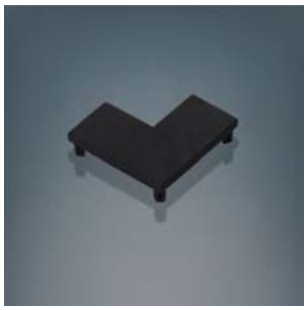

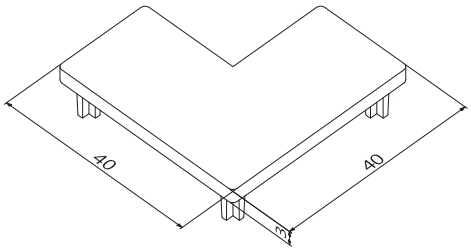

型號及顏色	ENC4420-4 (黑色)
	ENC4420-4G (灰色)
材質	尼龍(N66)+玻纖
重量	2.6g
用途	EF4420-4端蓋

NT04 置入式螺帽

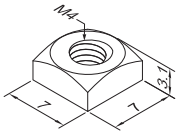

型號	NT04M4 (鍍鎳)
材質	SS41
重量	8g / 10pcs
用途	置入式螺帽

NTF04 崁入式螺帽

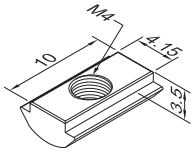

型號	NTF04M4 (鍍鎳)
材質	SS41
重量	10g / 10pcs
用途	崁入式螺帽

NHL04 置入式螺帽止滑墊

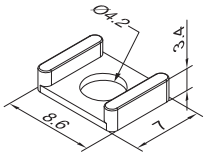

型號	NHL04
材質	PVC
重量	0.9g / 10pcs
用途	置入式螺帽止滑墊

NHLF04 崁入式螺帽止滑墊

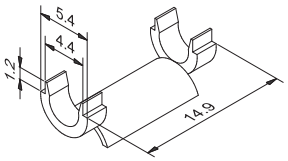

型號	NHLF04
材質	PP
重量	0.7g / 10pcs
用途	崁入式螺帽止滑墊

DCPE-4 飾條

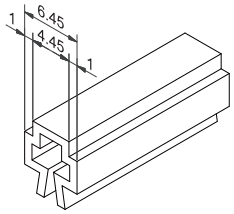

型號及顏色	DCPE-4 (黑色)
	DCPE-4G (灰色)
材質	PE
重量	65g / 3,000mm
用途	M4系列飾條
販賣單位	3,000mm / 支
庫存長度	3,000mm / 支

DCB2030D-4 門框連結塊

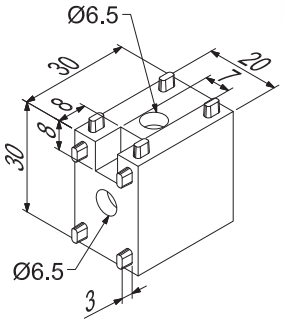

型號及表面處理	DCB2030D-4 (噴砂+鉻酸)
	DCB2030D-4B (噴砂+烤漆消光黑)
材質	鋁壓鑄 (ADC12)
重量	37g
用途	一般門框連接配件

強度增加

EF2030較EF1530之I值高，因此強度較高，不易產生搖晃的情形。

外觀改善

EF1530外側因美觀需求，需安裝飾條，EF2030可省去安裝飾條時間及飾條的費用！

組立優化

EF2030因配件有4個凸點，容易固定，組裝省時、省力又牢靠！

M6 SERIES

EF1530-6W

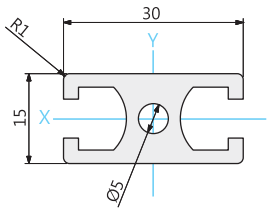

Technical Data	
型號表示	EF1530-6W EF1530-6B
庫存長度	5,800mm
有效長度	5,600mm
重　　量	0.7kg/m
斷 面 積	243.0mm²
斷面二次 Moment	Ix=0.69x10⁴mm⁴ Iy=1.47x10⁴mm⁴

EF1560-6W

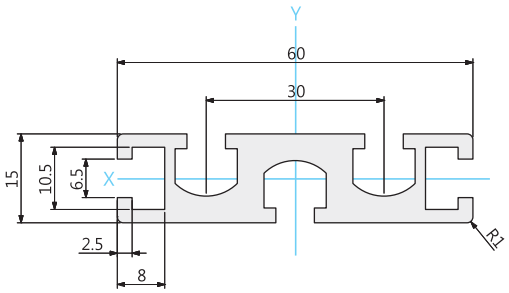

Technical Data	
型號表示	EF1560-6W EF1560-6B
庫存長度	5,800mm
有效長度	5,600mm
重　　量	1.3kg/m
斷 面 積	471.4mm²
斷面二次 Moment	Ix=1.22x10⁴mm⁴ Iy=12.72x10⁴mm⁴

EF1590-6W

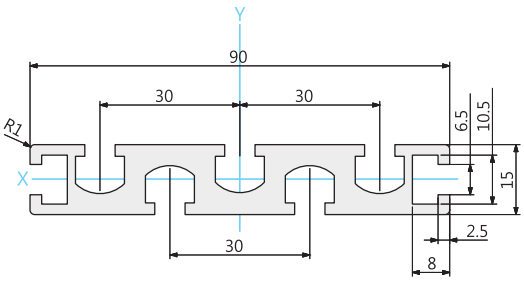

Technical Data	
型號表示	EF1590-6W EF1590-6B
庫存長度	5,800mm
有效長度	5,600mm
重　　量	2.0kg/m
斷 面 積	737.4mm²
斷面二次 Moment	Ix=1.84x10⁴mm⁴ Iy=45.12x10⁴mm⁴

M6 SERIES 共用技術資料

型號表示（材質：A6N01S-T5）

EF- 3 0 3 0 S - 6 W

- 3 0 3 0：30x30mm
- S：A 輕荷重 / S 中荷重 / 無 重荷重
- 6：M6
- W：W 陽極處理/鋁本色，表面處理厚度：9±2μ
- B：B 陽極處理/黑色，表面處理厚度：15±2μ
- ※切斷面無表面處理

共用溝槽尺寸

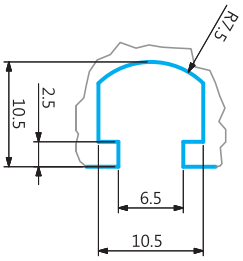

EF3030A-6W

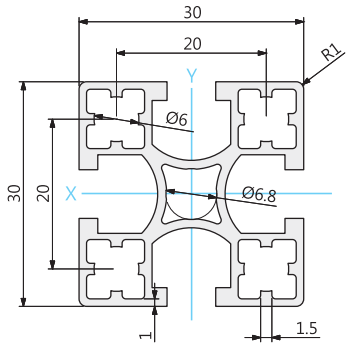

Technical Data	
型號表示	EF3030A-6W EF3030A-6B
庫存長度	5,800mm
有效長度	5,600mm
重　　量	0.7kg/m
斷 面 積	254.6mm²
斷面二次 Moment	Ix=2.35x10⁴mm⁴ Iy=2.32x10⁴mm⁴

EF3030S-6W

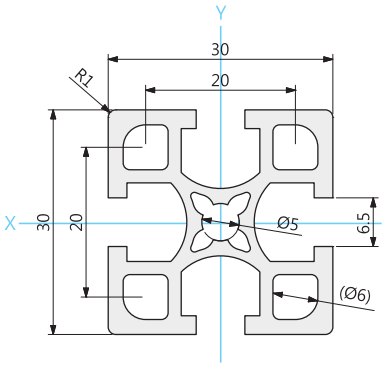

Technical Data	
型號表示	EF3030S-6W EF3030S-6B
庫存長度	5,800mm
有效長度	5,600mm
重　　量	0.95kg/m
斷 面 積	351mm²
斷面二次 Moment	Ix=3.34x10⁴mm⁴ Iy=3.34x10⁴mm⁴

EF3030-6W

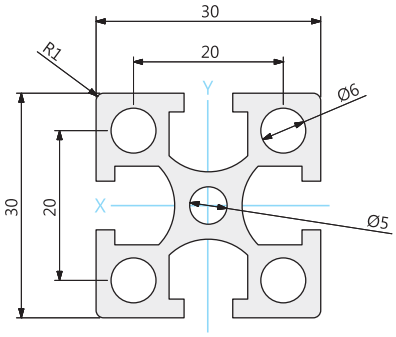

Technical Data	
型號表示	EF3030-6W EF3030-6B
庫存長度	5,800mm
有效長度	5,600mm
重　　量	1.1kg/m
斷 面 積	393.5mm²
斷面二次 Moment	Ix=3.55x10⁴mm⁴ Iy=3.55x10⁴mm⁴

M6 SERIES 相關配件

P056
螺帽

置入式螺帽NT
+置入式螺帽止滑墊NHL

崁入式螺帽NTF
+崁入式螺帽止滑墊NHLF

P042
隱藏式連結配件DUJ

P046~P048
角度連結塊DAV

P050~P052
端蓋ENC

P058
飾條DCPE

P042
三角連結塊DCB

P049
平板連結塊DAB

P053
封板固定連結塊IMB

· 把手
· 活頁
· 活動輪
· 調整腳

P102~P112
其他共用配件

EF3030AC2-6W

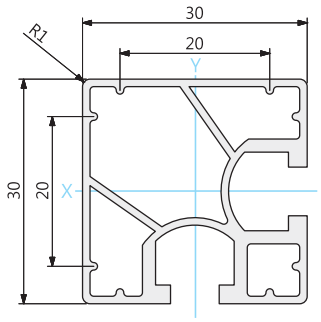

Technical Data	
型號表示	EF3030AC2-6W EF3030AC2-6B
庫存長度	5,800mm
有效長度	5,600mm
重　　量	0.6kg/m
斷 面 積	223.5mm²
斷面二次 Moment	Ix=2.23x10⁴mm⁴ Iy=2.23x10⁴mm⁴

⚠ 非常備庫存

EF3030C2-6W

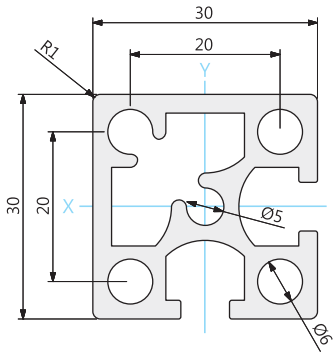

Technical Data	
型號表示	EF3030C2-6W EF3030C2-6B
庫存長度	5,800mm
有效長度	5,600mm
重　　量	1.2kg/m
斷 面 積	394.0mm²
斷面二次 Moment	Ix=3.77x10⁴mm⁴ Iy=3.77x10⁴mm⁴

⚠ 非常備庫存

EFR3030-6W

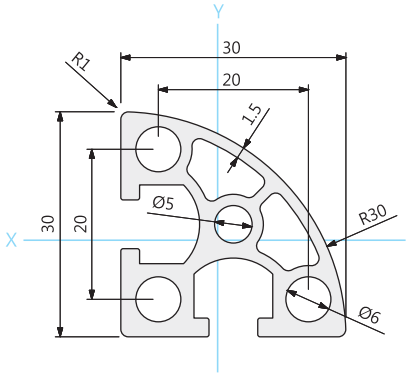

Technical Data	
型號表示	EFR3030-6W EFR3030-6B
庫存長度	5,800mm
有效長度	5,600mm
重　　量	0.8kg/m
斷 面 積	309.6mm²
斷面二次 Moment	Ix=2.44x10⁴mm⁴ Iy=2.44x10⁴mm⁴

M6 SERIES 共用技術資料

型號表示（材質：A6N01S-T5）

EF- 3 0 3 0 S - 6 W

30x30mm

M6

A ● 輕荷重
S ● 中荷重
無 ● 重荷重

W ● 陽極處理/鋁本色
表面處理厚度：9±2μ

B ● 陽極處理/黑色
表面處理厚度：15±2μ

※切斷面無表面處理

共用溝槽尺寸

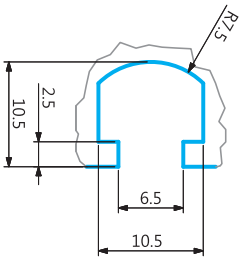

EF3060A-6W

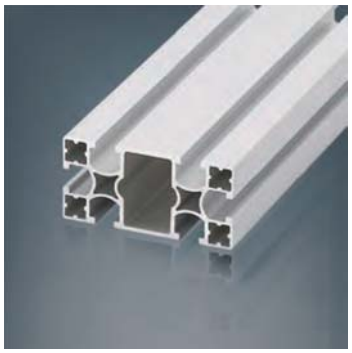

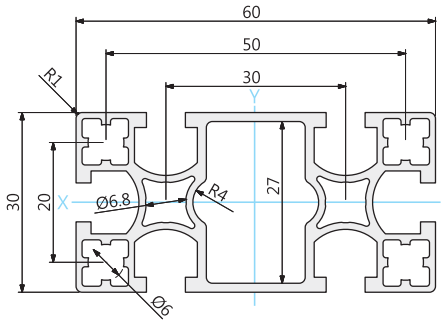

Technical Data	
型號表示	EF3060A-6W EF3060A-6B
庫存長度	5,800mm
有效長度	5,600mm
重　　量	1.2kg/m
斷 面 積	447.1mm²
斷面二次 Moment	Ix=4.50x10⁴mm⁴ Iy=16.42x10⁴mm⁴

EF3060S-6W

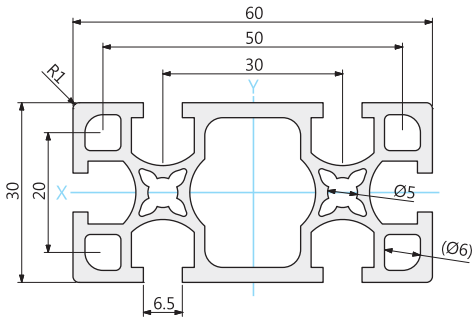

Technical Data	
型號表示	EF3060S-6W EF3060S-6B
庫存長度	5,800mm
有效長度	5,600mm
重　　量	1.6kg/m
斷 面 積	592mm²
斷面二次 Moment	Ix=6.18x10⁴mm⁴ Iy=22.4x10⁴mm⁴

EF3060-6W

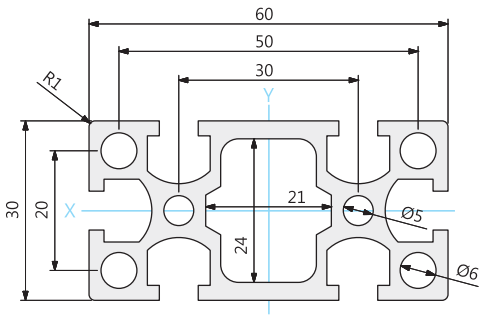

Technical Data	
型號表示	EF3060-6W EF3060-6B
庫存長度	5,800mm
有效長度	5,600mm
重　　量	1.8kg/m
斷 面 積	677.9mm²
斷面二次 Moment	Ix=6.66x10⁴mm⁴ Iy=24.72x10⁴mm⁴

M6 SERIES 相關配件


P056
螺帽

置入式螺帽NT
+置入式螺帽止滑墊NHL

崁入式螺帽NTF
+崁入式螺帽止滑墊NHLF


P042
隱藏式連結配件DUJ


P046~P048
角度連結塊DAV


P050~P052
端蓋ENC


P058
飾條DCPE


P042
三角連結塊DCB


P049
平板連結塊DAB


P053
封板固定連結塊IMB

· 把手
· 活頁
· 活動輪
· 調整腳
P102~P112
其他共用配件

M4 鋁擠型
M4 配件
M6 鋁擠型
M6 配件
M8 鋁擠型
M8 配件
特殊型材
特殊共用配件
封板
門框
EZ 滑台
技術資料

EF3090-6W

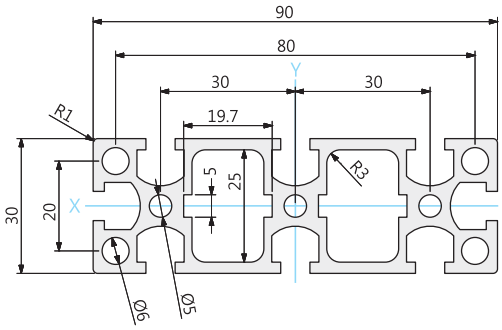

Technical Data	
型號表示	EF3090-6W EF3090-6B
庫存長度	5,800mm
有效長度	5,600mm
重　　量	2.6kg/m
斷 面 積	959.7mm²
斷面二次 Moment	Ix=9.32x10⁴mm⁴ Iy=76.54x10⁴mm⁴

EF6060A-6W

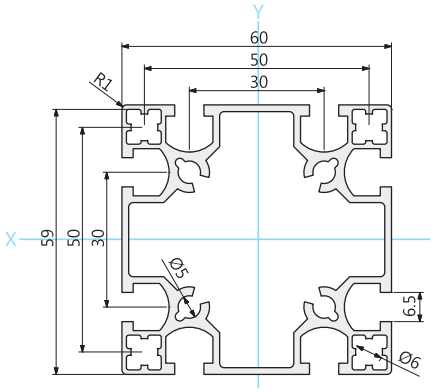

Technical Data	
型號表示	EF6060A-6W EF6060A-6B
庫存長度	5,800mm
有效長度	5,600mm
重　　量	1.9kg/m
斷 面 積	702mm²
斷面二次 Moment	Ix=29.87x10⁴mm⁴ Iy=29.87x10⁴mm⁴

EF6060S-6W

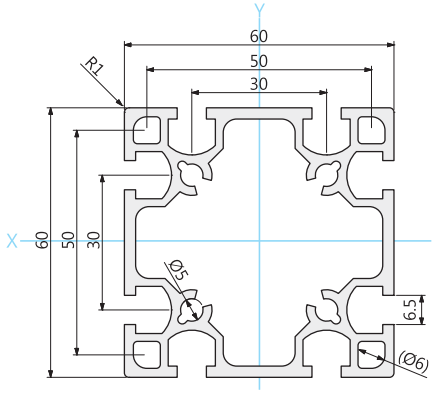

Technical Data	
型號表示	EF6060S-6W EF6060S-6B
庫存長度	5,800mm
有效長度	5,600mm
重　　量	2.37kg/m
斷 面 積	876mm²
斷面二次 Moment	Ix=38.87x10⁴mm⁴ Iy=38.87x10⁴mm⁴

M6 SERIES 共用技術資料

型號表示（材質：A6N01S-T5）

EF- 3030 S - 6 W

- 3030：30x30mm
- S：A 輕荷重 / S 中荷重 / 無 重荷重
- 6：M6
- W：陽極處理/鋁本色，表面處理厚度：9±2μ
- B：陽極處理/黑色，表面處理厚度：15±2μ

※切斷面無表面處理

共用溝槽尺寸

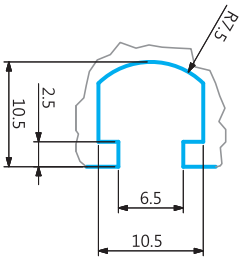

EF6060-6W

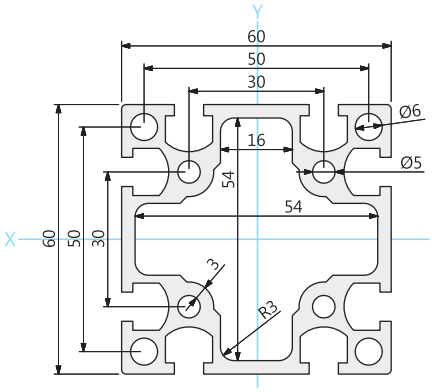

Technical Data	
型號表示	EF6060-6W EF6060-6B
庫存長度	5,800mm
有效長度	5,600mm
重　　量	2.9kg/m
斷 面 積	1089.1mm²
斷面二次 Moment	Ix=44.32x10⁴mm⁴ Iy=44.32x10⁴mm⁴

EF6630-6W

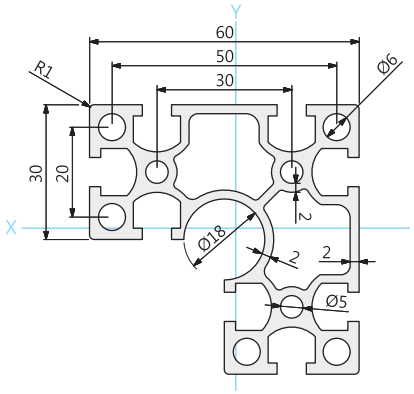

Technical Data	
型號表示	EF6630-6W EF6630-6B
庫存長度	5,800mm
有效長度	5,600mm
重　　量	2.1kg/m
斷 面 積	896.0mm²
斷面二次 Moment	Ix=30.99x10⁴mm⁴ Iy=30.99x10⁴mm⁴

EFR6630-6W

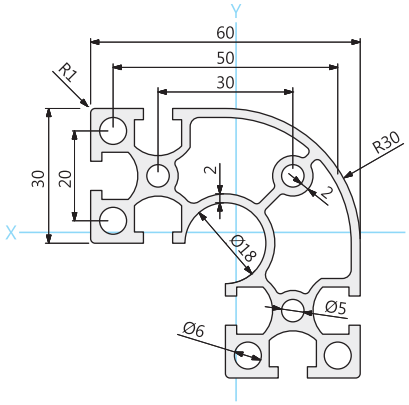

Technical Data	
型號表示	EFR6630-6W EFR6630-6B
庫存長度	5,800mm
有效長度	5,600mm
重　　量	2.0kg/m
斷 面 積	807.6mm²
斷面二次 Moment	Ix=27.30x10⁴mm⁴ Iy=27.30x10⁴mm⁴

M6 SERIES 相關配件


P056
螺帽

置入式螺帽NT
+置入式螺帽止滑墊NHL

崁入式螺帽NTF
+崁入式螺帽止滑墊NHLF


P042
隱藏式連結配件DUJ


P046~P048
角度連結塊DAV


P050~P052
端蓋ENC


P058
飾條DCPE


P042
三角連結塊DCB


P049
平板連結塊DAB


P053
封板固定連結塊IMB

· 把手
· 活頁
· 活動輪
· 調整腳
P102~P112
其他共用配件

EF3030-120-6W

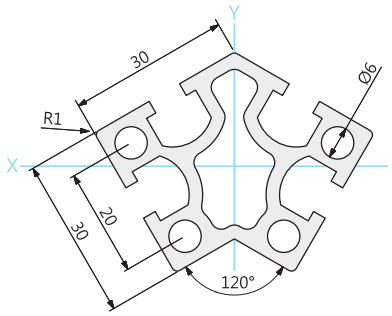

Technical Data	
型號表示	EF3030-120-6W EF3030-120-6B
庫存長度	5,800mm
有效長度	5,600mm
重　　量	1.5kg/m
斷 面 積	549.9mm²
斷面二次 Moment	Ix=5.99x10⁴mm⁴ Iy=8.28x10⁴mm⁴

⚠ 非常備庫存

EF3030-135-6W

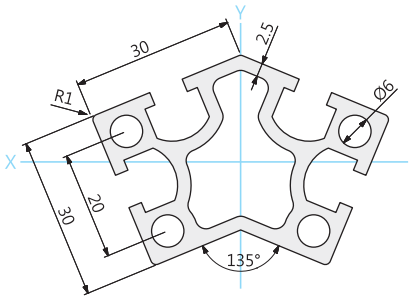

Technical Data	
型號表示	EF3030-135-6W EF3030-135-6B
庫存長度	5,800mm
有效長度	5,600mm
重　　量	1.5kg/m
斷 面 積	574.6mm²
斷面二次 Moment	Ix=6.31x10⁴mm⁴ Iy=11.73x10⁴mm⁴

⚠ 非常備庫存

EF3030-150-6W

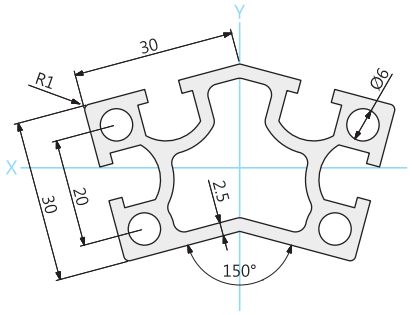

Technical Data	
型號表示	EF3030-150-6W EF3030-150-6B
庫存長度	5,800mm
有效長度	5,600mm
重　　量	1.6kg/m
斷 面 積	597.6mm²
斷面二次 Moment	Ix=6.54x10⁴mm⁴ Iy=15.86x10⁴mm⁴

⚠ 非常備庫存

M6 SERIES 共用技術資料

型號表示（材質：A6N01S-T5）

EF- 3 0 3 0 S - 6 W

30x30mm

M6

A ● 輕荷重
S ● 中荷重
無 ● 重荷重

W ● 陽極處理/鋁本色
表面處理厚度：9±2μ

B ● 陽極處理/黑色
表面處理厚度：15±2μ

※切斷面無表面處理

共用溝槽尺寸

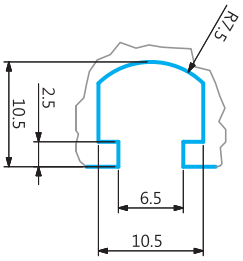

EF3030DR-6W

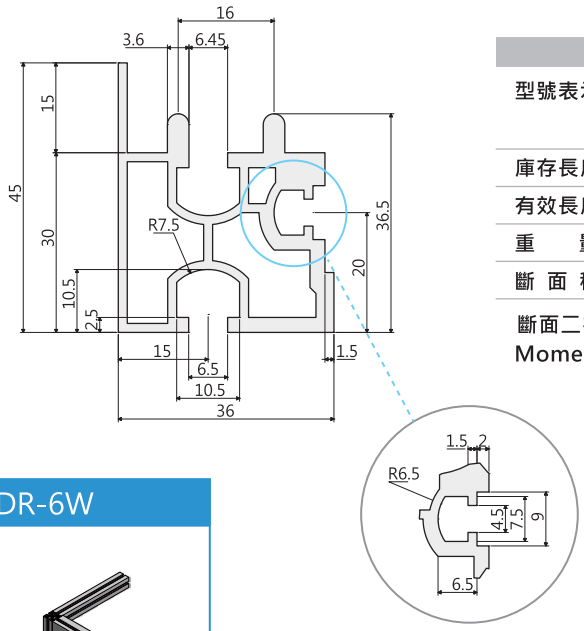

Technical Data	
型號表示	EF3030DR-6W EF3030DR-6B
庫存長度	5,800mm
有效長度	5,600mm
重　　量	1.17kg/m
斷 面 積	415.4mm²
斷面二次 Moment	Ix=5.79x10⁴mm⁴ Iy=5.65x10⁴mm⁴

拉門鎖固範例 EF3030DR-6W

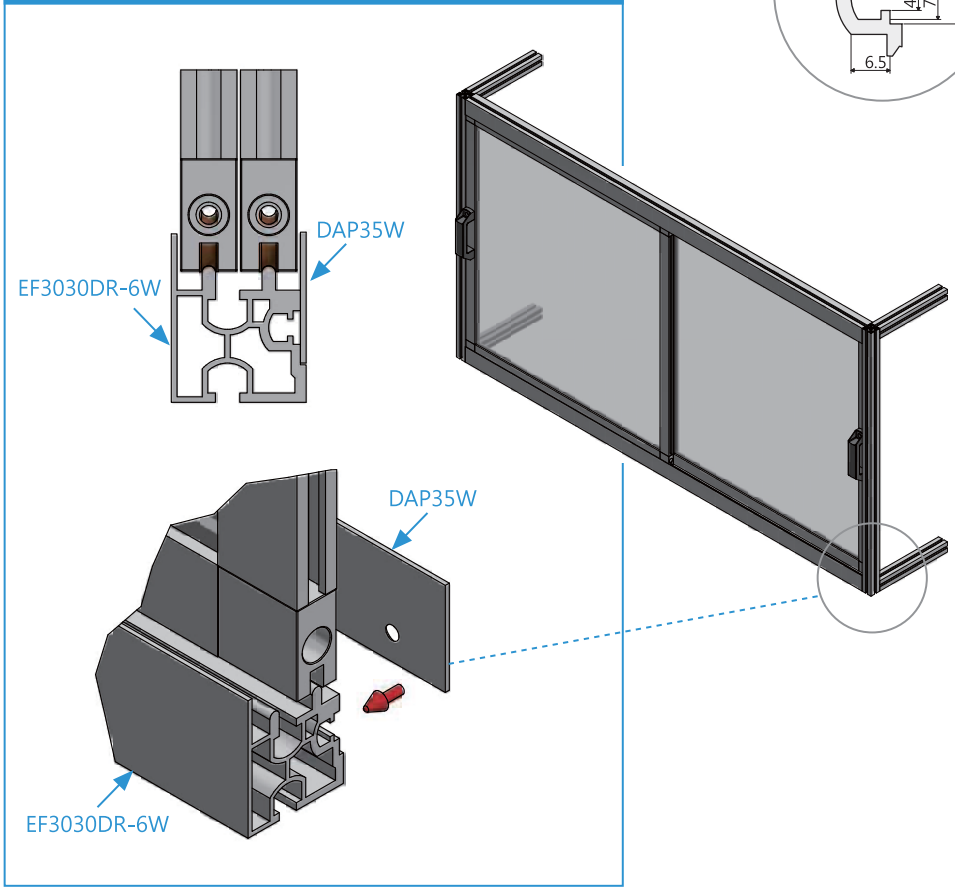

M4 鋁擠型
M4 配件
M6 鋁擠型
M6 配件
M8 鋁擠型
M8 配件
特殊型材
特殊共用配件
封板
門框
EZ 滑台
技術資料

M6 SERIES 相關配件

P056
螺帽

置入式螺帽NT
+置入式螺帽止滑墊NHL

崁入式螺帽NTF
+崁入式螺帽止滑墊NHLF

P042
隱藏式連結配件DUJ

P046~P048
角度連結塊DAV

P050~P052
端蓋ENC

P058
飾條DCPE

P042
三角連結塊DCB

P049
平板連結塊DAB

P053
封板固定連結塊IMB

· 把手
· 活頁
· 活動輪
· 調整腳

P102~P112
其他共用配件

DUJ0615-6N 隱藏式連結配件

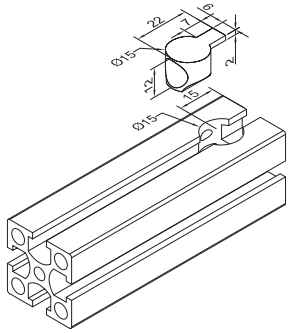

型號及表面處理	DUJ0615-6N (噴砂+化學鎳)
	DUJ0615-6B (噴砂+電著黑)
材質	鋁壓鑄 (ADC12)
重量	12g
用途	M6系列連結配件
附件	IHB0622 x 1個 / NT06M6 x 1個

DUJ06M6-6N 隱藏式連結配件

⚠ 非常備庫存

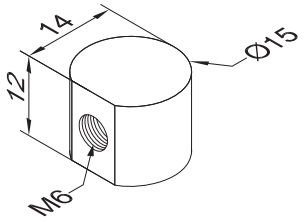

型號及表面處理	DUJ06M6-6N (化學鎳)
	DUJ06M6-6B (電著黑)
材質	SS41
重量	43g
用途	使用於M6系列鋁擠型延長時連結配件

DCB2430-6 三角連結塊

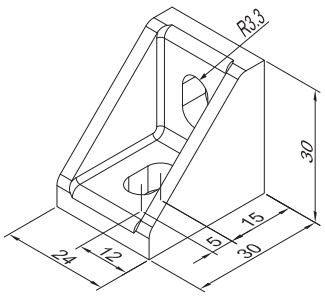

型號及表面處理	DCB2430-6 (噴砂+烤漆)
	DCB2430-6B (噴砂+烤漆消光黑)
材質	鋁壓鑄 (ADC12)
重量	20g
用途	M6系列連結配件

DCB2760-6 三角連結塊

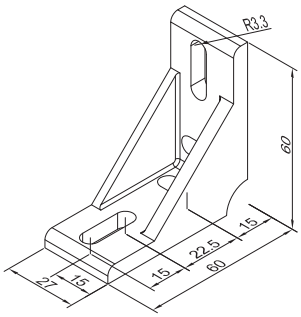

型號及表面處理	DCB2760-6 (噴砂+烤漆)
	DCB2760-6B (噴砂+烤漆消光黑)
材質	鋁壓鑄 (ADC12)
重量	45g
用途	連結EF6630-6 & EF3030-6

DCB5775-6 三角連結塊

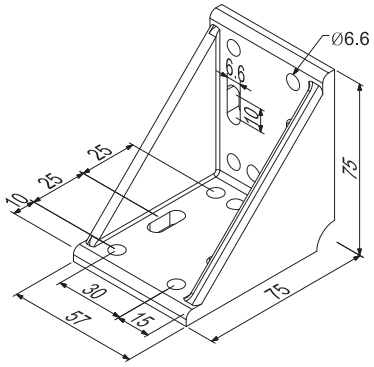

型號及表面處理	DCB5775-6 (噴砂+烤漆)
	DCB5775-6B (噴砂+烤漆消光黑)
材質	鋁壓鑄 (ADC12)
重量	135g
用途	連結EF6630-6 & EF3060-6

DCB1530-6 門框連結塊

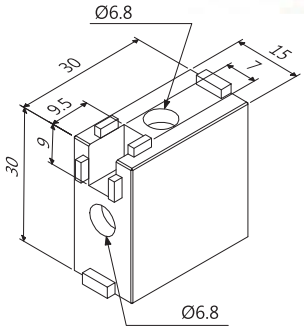

型號及表面處理	DCB1530-6 (噴砂+烤銀漆)
	DCB1530-6B (噴砂+電著黑)
材質	鋁壓鑄 (ADC12)
重量	20g
用途	一般門框連結配件

DCB1530W-6 門框連結塊

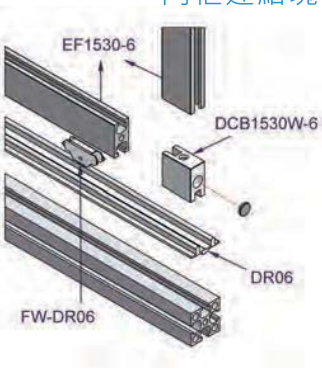

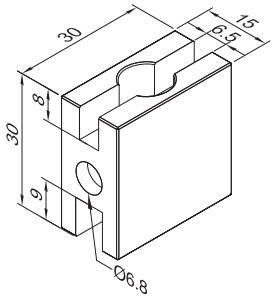

型號及表面處理	DCB1530W-6 (噴砂+陽極本)
	DCB1530W-6B (噴砂+陽極黑)
材質	鋁壓鑄 (ADC12)
重量	19g
用途	拉門門框連結配件，拉門範例請參考P.121

ASB2975M8-6 桌板連結塊

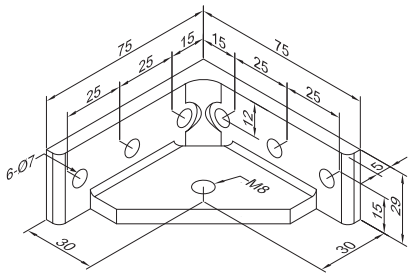

型號及表面處理	ASB2975M8-6 (鍍鋅)
	ASB2975M8-6B (烤漆消光黑)
材質	SS41
重量	250g
用途	連結EF6630-6 & EF3030-6
	M8可用於固定桌面或平台

ASB4575M8-6 桌板連結塊

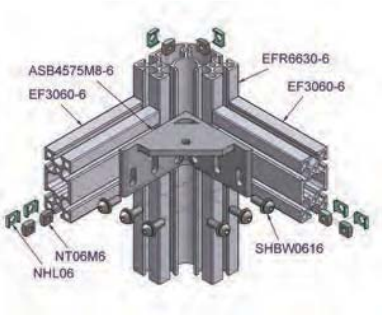

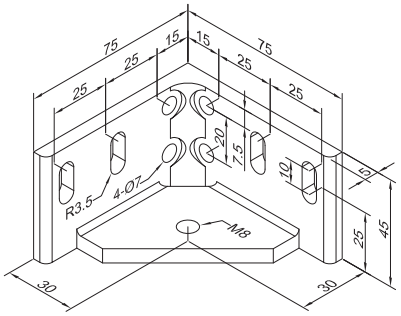

型號及表面處理	ASB4575M8-6 (鍍鋅)
	ASB4575M8-6B (烤漆消光黑)
材質	SS41
重量	330g
用途	連結EF6630-6 & EF3060-6
	M8可用於固定中置型桌面或平台
	板厚範圍10~15mm

ASB5975M8-6 桌板連結塊

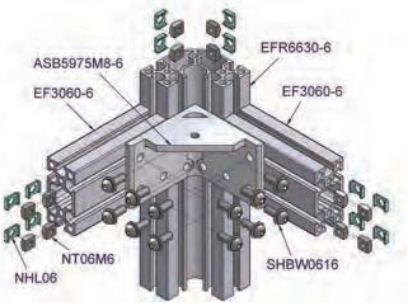

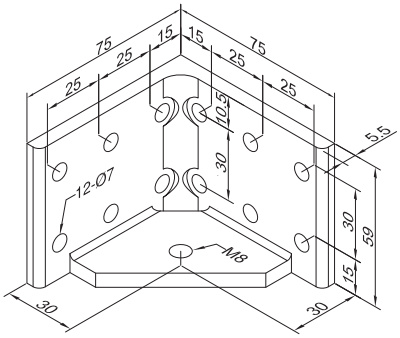

型號及表面處理	ASB5975M8-6 (鍍鋅)
	ASB5975M8-6B (烤漆消光黑)
材質	SS41
重量	440g
用途	連結EF6630-6 & EF3060-6
	M8可用於固定桌面或平台

DAL2530-6W　L型連結塊

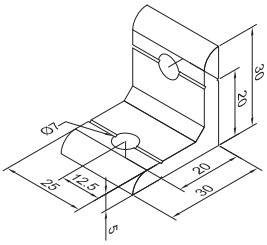

型號及表面處理	DAL2530-6W (陽極本色)
	DAL2530-6B (烤漆消光黑)
素材來源	使用特殊型材DAL3030W追加工
重量	17g
用途	M6系列連結配件

DAL5530-6W　L型連結塊

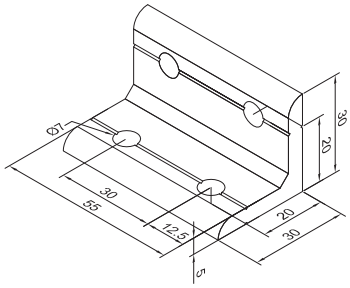

型號及表面處理	DAL5530-6W (陽極本色)
	DAL5530-6B (烤漆消光黑)
素材來源	使用特殊型材DAL3030W追加工
重量	37g
用途	M6系列連結配件

DAL2560-6W　L型連結塊

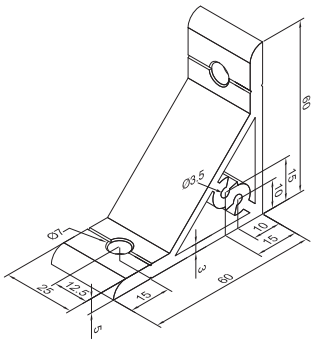

型號及表面處理	DAL2560-6W (陽極本色)
	DAL2560-6B (烤漆消光黑)
素材來源	使用特殊型材DAL6060W追加工
重量	43g
用途	M6系列連結配件

DAL5560-6W　L型連結塊

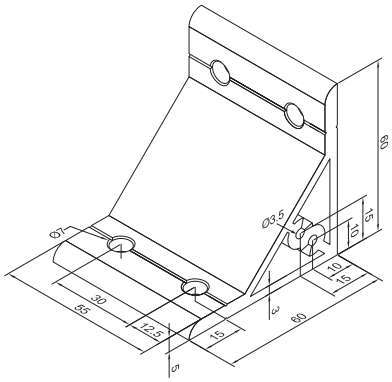

型號及表面處理	DAL5560-6W (陽極本色)
	DAL5560-6B (烤漆消光黑)
素材來源	使用特殊型材DAL6060W追加工
重量	96g
用途	M6系列連結配件

DAV2545-6W 角度連結塊

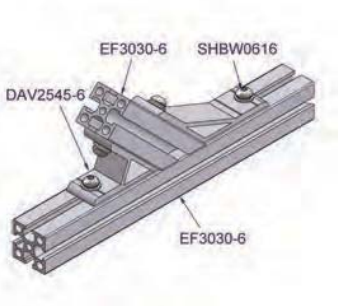

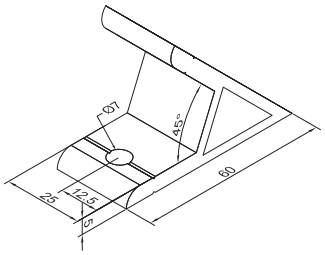

型號及表面處理	DAV2545-6W (陽極本色)
	DAV2545-6B (烤漆消光黑)
素材來源	使用特殊型材DAV6045W追加工
重量	32g
用途	M6系列連結配件 (連結角度：45度)

DAV5545-6W 角度連結塊

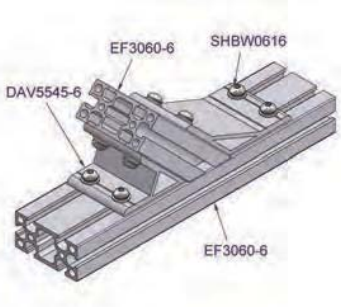

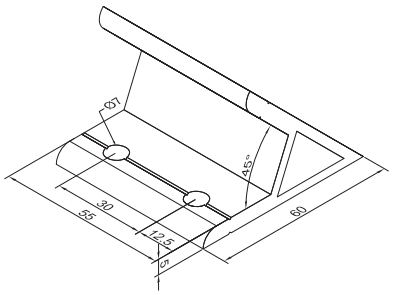

型號及表面處理	DAV5545-6W (陽極本色)
	DAV5545-6B (烤漆消光黑)
素材來源	使用特殊型材DAV6045W追加工
重量	71g
用途	M6系列連結配件 (連結角度：45度)

DAV2560-6W 角度連結塊

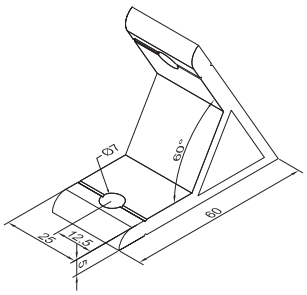

型號及表面處理	DAV2560-6W (陽極本色)
	DAV2560-6B (烤漆消光黑)
素材來源	使用特殊型材DAV6060W追加工
重量	34g
用途	M6系列連結配件 (連結角度：60度)

DAV5560-6W 角度連結塊

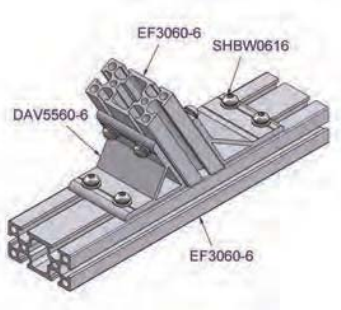

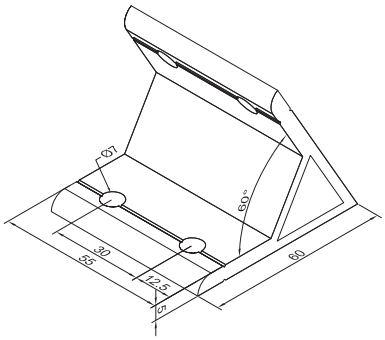

型號及表面處理	DAV5560-6W (陽極本色)
	DAV5560-6B (烤漆消光黑)
素材來源	使用特殊型材DAV6060W追加工
重量	76g
用途	M6系列連結配件 (連結角度：60度)

DAV25120-6W 角度連結塊

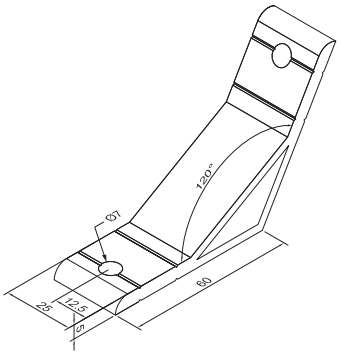

型號及表面處理	DAV25120-6W (陽極本色)
	DAV25120-6B (烤漆消光黑)
素材來源	使用特殊型材DAV60120W追加工
重量	40g
用途	M6系列連結配件 (連結角度：120度)

DAV55120-6W 角度連結塊

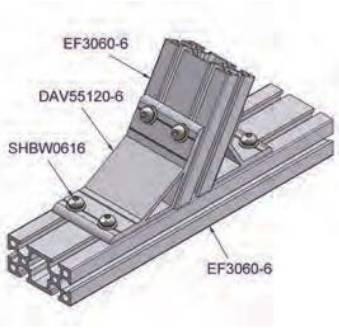

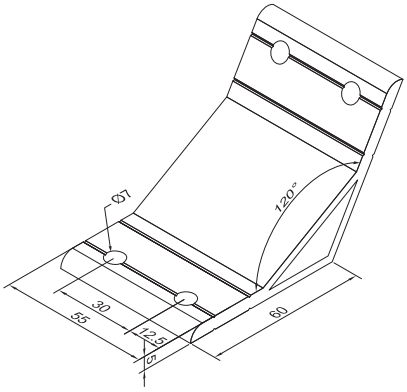

型號及表面處理	DAV55120-6W (陽極本色)
	DAV55120-6B (烤漆消光黑)
素材來源	使用特殊型材DAV60120W追加工
重量	88g
用途	M6系列連結配件 (連結角度：120度)

DAV25135-6W 角度連結塊

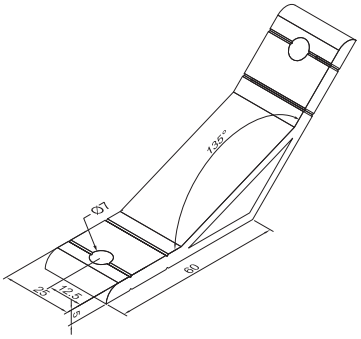

型號及表面處理	DAV25135-6W (陽極本色)
	DAV25135-6B (烤漆消光黑)
素材來源	使用特殊型材DAV60135W追加工
重量	41g
用途	M6系列連結配件 (連結角度：135度)

DAV55135-6W 角度連結塊

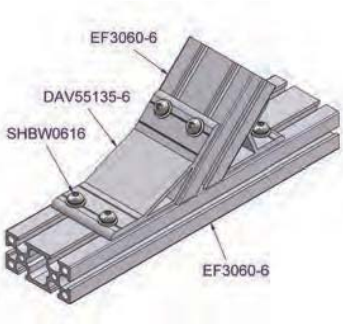

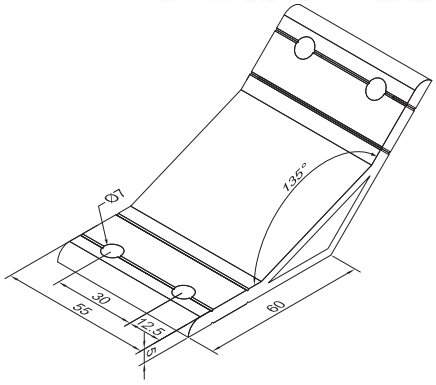

型號及表面處理	DAV55135-6W (陽極本色)
	DAV55135-6B (烤漆消光黑)
素材來源	使用特殊型材DAV60135W追加工
重量	90g
用途	M6系列連結配件 (連結角度：135度)

DAV25150-6W 角度連結塊

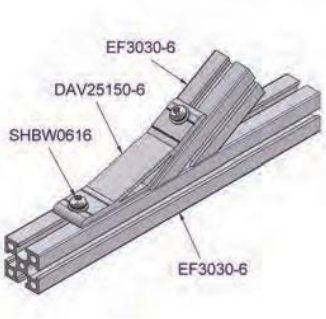

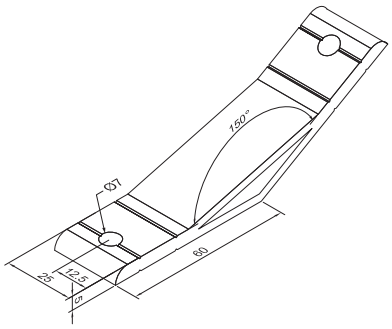

型號及表面處理	DAV25150-6W (陽極本色)
	DAV25150-6B (烤漆消光黑)
素材來源	使用特殊型材DAV60150W追加工
重量	42g
用途	M6系列連結配件 (連結角度：150度)

DAV55150-6W 角度連結塊

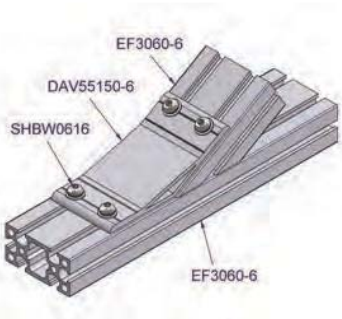

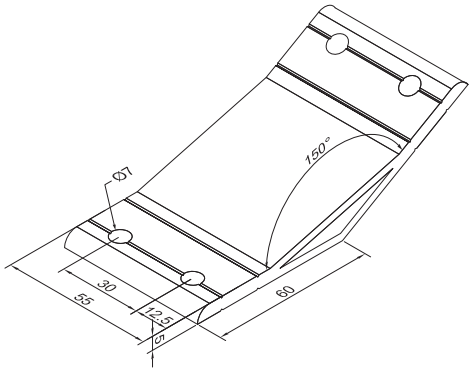

型號及表面處理	DAV55150-6W (陽極本色)
	DAV55150-6B (烤漆消光黑)
素材來源	使用特殊型材DAV60150W追加工
重量	92g
用途	M6系列連結配件 (連結角度：150度)

LNT0660-6N 隱藏式連結配件

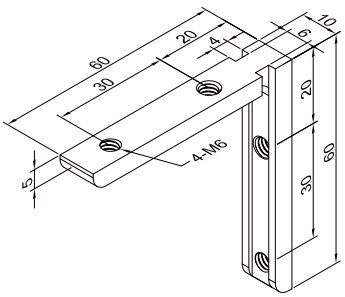

型號及表面處理	LNT0660-6N (化學鎳)
	LNT0660-6B (電著黑)
材質	SS41
重量	35g
用途	可用於M6系列鋁擠型切角45度連結

LNT06120-6 隱藏式連結配件

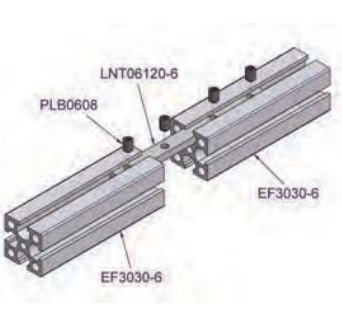

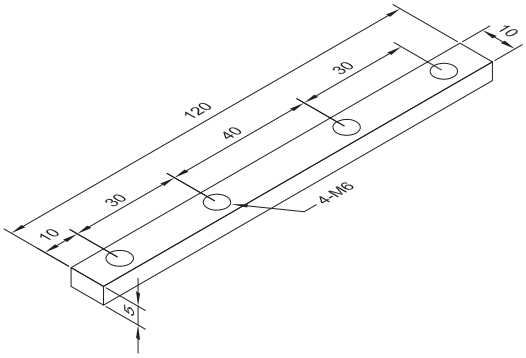

型號及表面處理	LNT06120-6
	LNT06120-6B (電著黑)
材質	SUS304
重量	45g
用途	可用於M6系列鋁擠型延長時連結

DAB6060-6W 平板連結塊

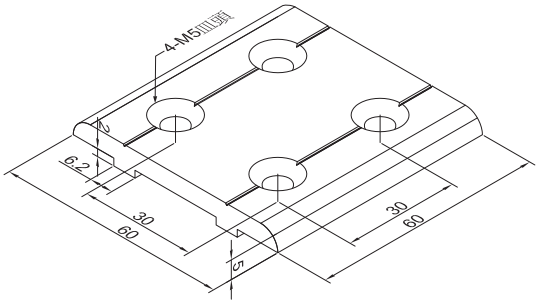

型號及表面處理	DAB6060-6W (陽極本色)
	DAB6060-6B (烤漆消光黑)
素材來源	使用特殊型材DAB0560W追加工
重量	45g
用途	M6系列連結配件

DAB6060P-6W 平板連結塊

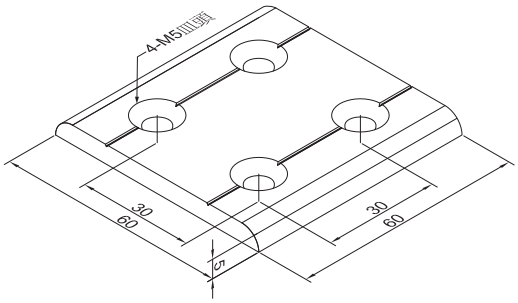

型號及表面處理	DAB6060P-6W (陽極本色)
	DAB6060P-6B (烤漆消光黑)
素材來源	使用特殊型材DAB0560-PW追加工
重量	40g
用途	M6系列連結配件

SJ0630-6 角度變更用連結塊

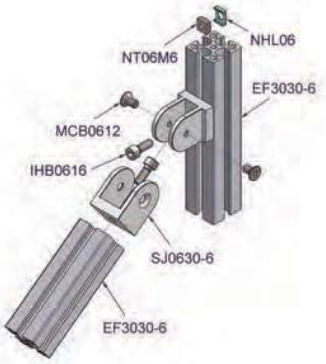

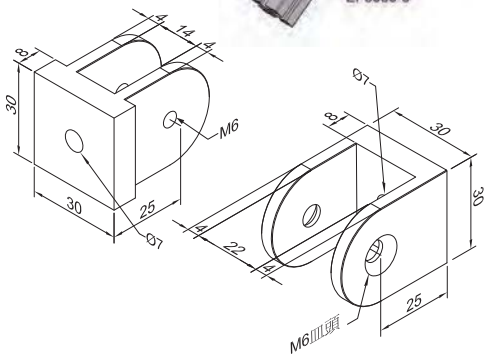

型號及表面處理	SJ0630-6 (陽極本色)
	SJ0630-6B (陽極黑)
材質	6061T6
重量	85g
用途	M6系列連結配件 (可調整任何角度)

ENJ0630-6 三向鋁擠型連結塊

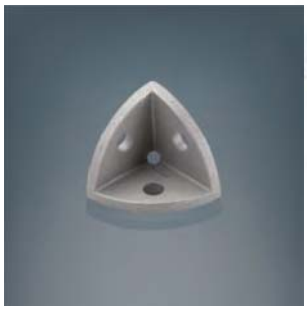

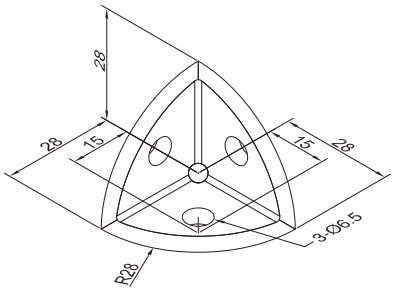

型號及表面處理	ENJ0630-6 (噴砂)
材質	鋁壓鑄 (ADC12)
重量	15g
用途	EFR3030-6連結配件
	與ENCR0630-6配合使用

ENC1530-6 端蓋

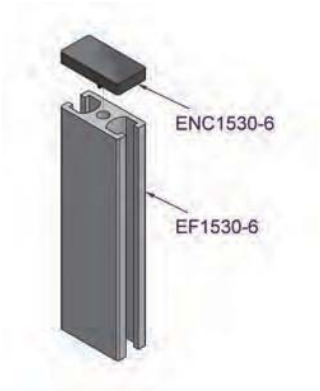

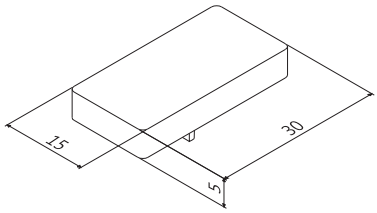

型號及顏色	ENC1530-6 (黑色)
	ENC1530-6G (灰色)
材質	尼龍 (N66)
重量	1.3g
用途	EF1530-6端蓋

ENC3030-6 端蓋

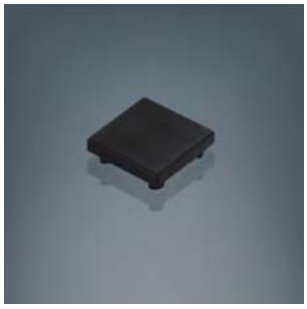

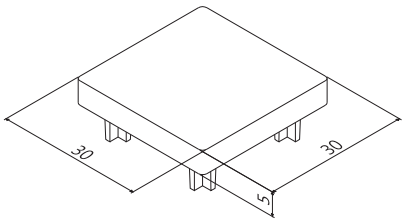

型號及顏色	ENC3030-6 (黑色)
	ENC3030-6G (灰色)
材質	尼龍 (N66)
重量	2.5g
用途	EF3030-6端蓋

ENC3060-6 端蓋

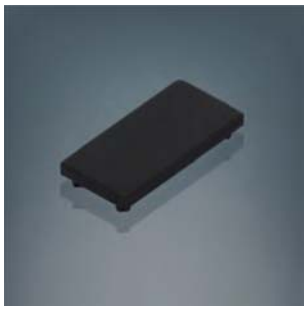

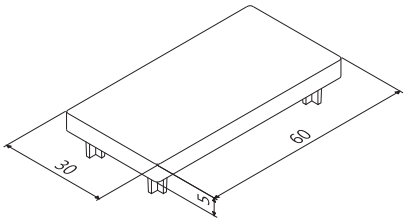

型號及顏色	ENC3060-6 (黑色)
	ENC3060-6G (灰色)
材質	尼龍 (N66)
重量	4.2g
用途	EF3060-6端蓋

ENC3090-6 端蓋

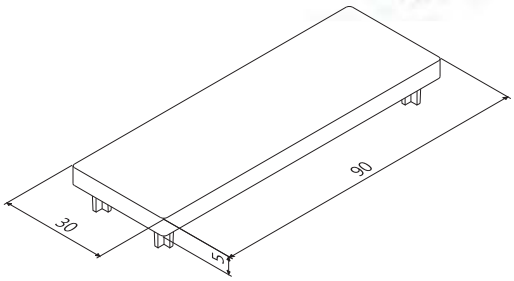

型號及顏色	ENC3090-6 (黑色)
	ENC3090-6G (灰色)
材質	尼龍 (N66)
重量	6.6g
用途	EF3090-6端蓋

ENC6060-6 端蓋

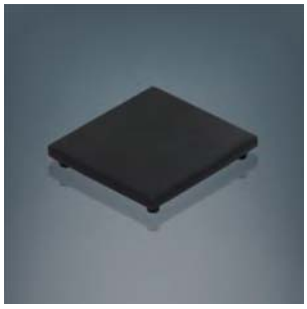

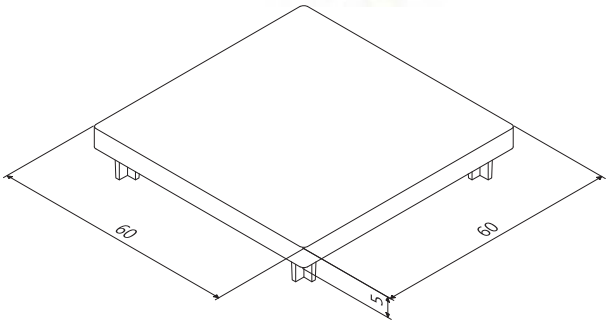

型號及顏色	ENC6060-6 (黑色)
	ENC6060-6G (灰色)
材質	尼龍 (N66)
重量	7.2g
用途	EF6060-6端蓋

ENC6630-6 端蓋

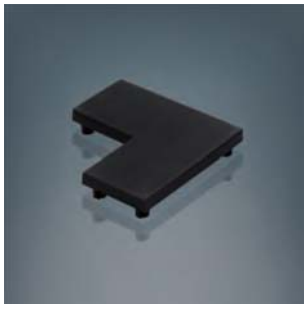

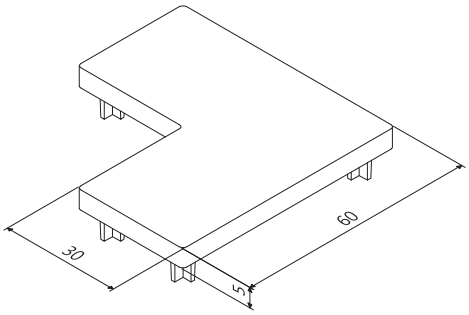

型號及顏色	ENC6630-6 (黑色)
	ENC6630-6G (灰色)
材質	尼龍 (N66)
重量	7g
用途	EF6630-6端蓋

ENCR3030-6 端蓋

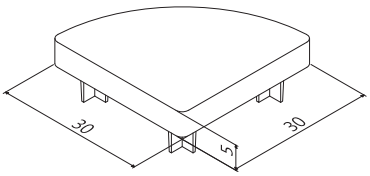

型號及顏色	ENCR3030-6 (黑色)
	ENCR3030-6G (灰色)
材質	尼龍 (N66)
重量	2g
用途	EFR3030-6端蓋

ENCR6630-6 端蓋

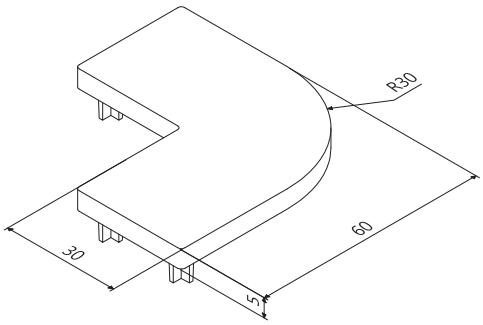

型號及顏色	ENCR6630-6 (黑色)
	ENCR6630-6G (灰色)
材質	尼龍 (N66)
重量	6.3g
用途	EFR6630-6端蓋

ENCR0630-6 端蓋

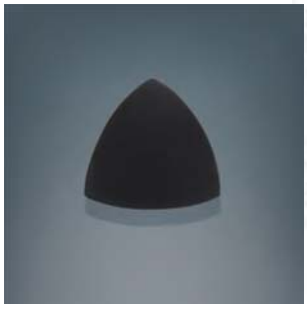

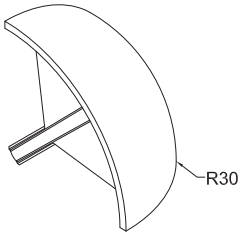

型號及顏色	ENCR0630-6 (黑色)
	ENCR0630-6G (灰色)
材質	尼龍 (N66)
重量	3.5g
用途	ENJ0630-6端蓋

ENC30-120-6 端蓋

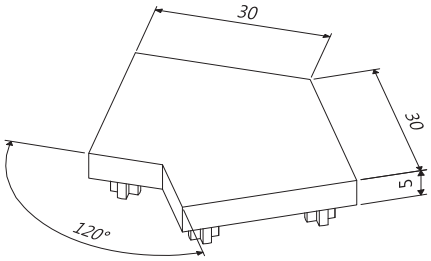

型號及顏色	ENC30-120-6 (黑色)
	ENC30-120-6G (灰色)
材質	尼龍 (N66)
重量	3.2g
用途	EF3030-120-6端蓋

ENC30-135-6 端蓋

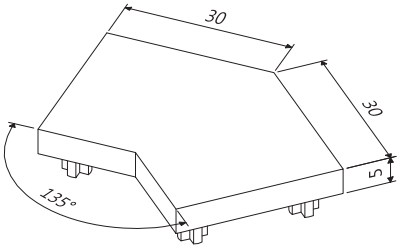

型號及顏色	ENC30-135-6 (黑色)
	ENC30-135-6G (灰色)
材質	尼龍 (N66)
重量	3.2g
用途	EF3030-135-6端蓋

ENC30-150-6 端蓋

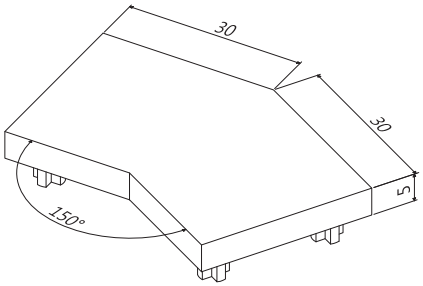

型號及顏色	ENC30-150-6 (黑色)
	ENC30-150-6G (灰色)
材質	尼龍 (N66)
重量	3.5g
用途	EF3030-150-6端蓋

IMB0613-6 封板固定連結塊

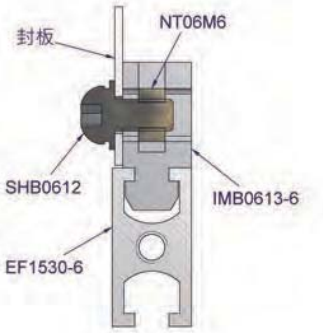

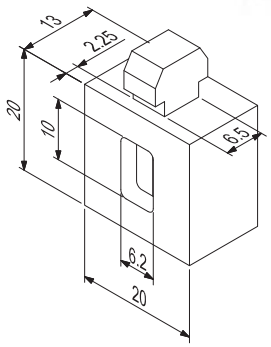

型號及顏色	IMB0613-6 (黑色)
	IMB0613-6G (灰色)
材質	尼龍 (N66)
重量	6g
用途	固定封板用配件 (搭配螺帽使用)

IMB0620-6 封板固定連結塊

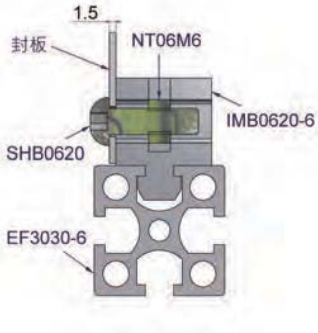

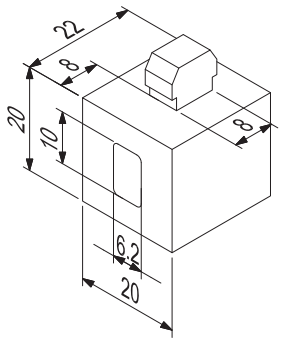

型號及顏色	IMB0620-6 (黑色)
	IMB0620-6G (灰色)
材質	尼龍 (N66)
重量	10g
用途	固定封板用配件 (搭配螺帽使用)

FB3060-6 腳板

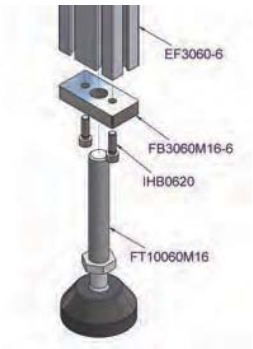

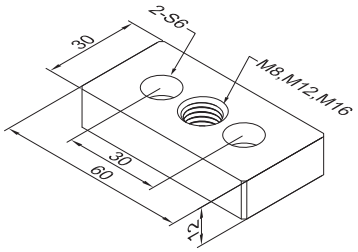

型號及表面處理	FB3060M8-6 (化學鎳)
	FB3060M12-6 (化學鎳)
	FB3060M16-6 (化學鎳)
材質	SS41
重量	145g
用途	調整腳或活動輪連結時使用
	配合EF3060-6使用

FB6060-6 腳板

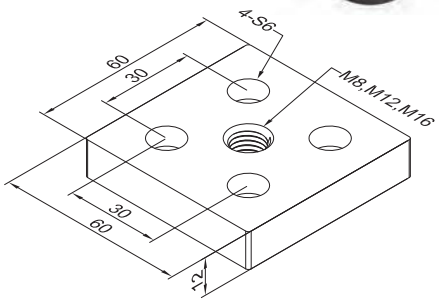

型號及表面處理	FB6060M8-6 (化學鎳)
	FB6060M12-6 (化學鎳)
	FB6060M16-6 (化學鎳)
材質	SS41
重量	295g
用途	調整腳或活動輪連結時使用
	配合EF6060-6或EF6630-6使用

FB6060M1602-6 腳板

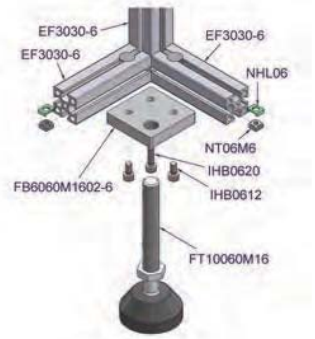

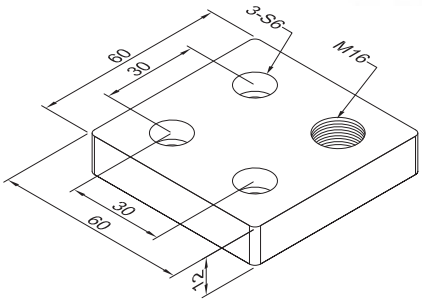

型號及表面處理	FB6060M1602-6 (化學鎳)
材質	SS41
重量	300g
用途	調整腳或活動輪連結時使用
	配合EF3030-6或EF3060-6使用

FBR6060-6 腳板

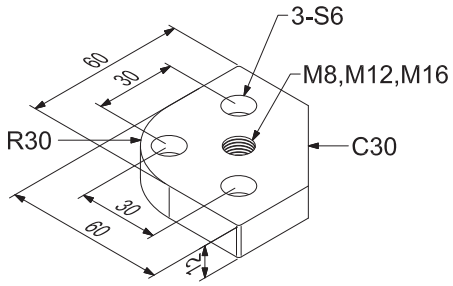

型號及表面處理	FBR6060M8-6 (化學鎳)
	FBR6060M12-6 (化學鎳)
	FBR6060M16-6 (化學鎳)
材質	SS41
重量	261g
用途	調整腳或活動輪連結時使用
	配合EFR6630-6使用

FB06120M16-6 腳板

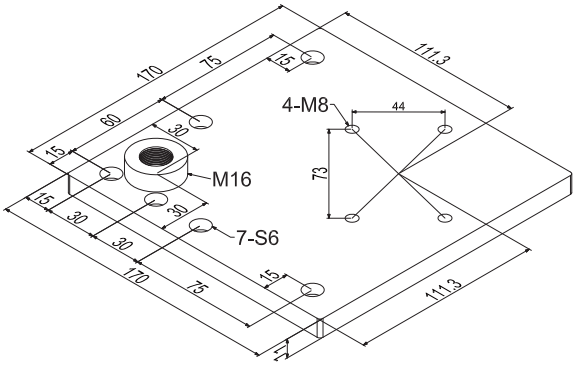

型號及表面處理	FB06120M16-6 (化學鎳)
材質	SS41
重量	2500g
用途	調整腳或活動輪連結時使用
	配合EF6060-6或EF6630-6使用

FB06120M1602-6 腳板

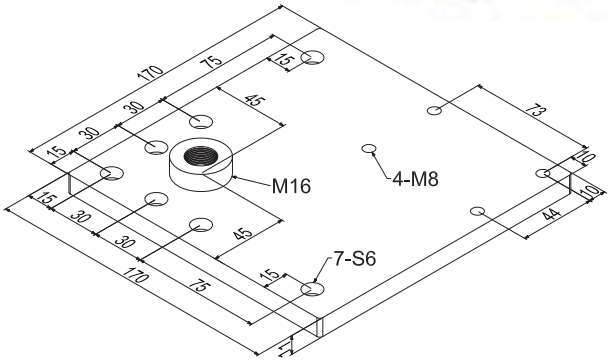

型號及表面處理	FB06120M1602-6 (化學鎳)
材質	SS41
重量	2500g
用途	調整腳或活動輪連結時使用
	配合EF3030-6或EF3060-6使用

FBR06120M16-6 腳板

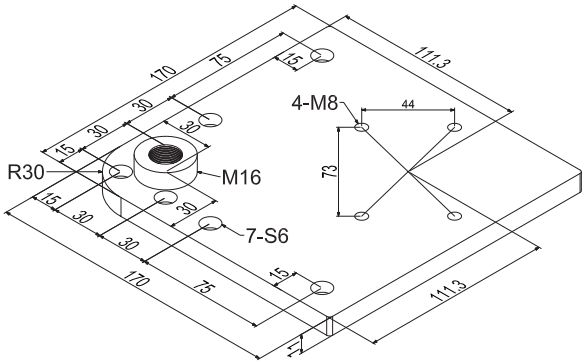

型號及表面處理	FBR06120M16-6 (化學鎳)
材質	SS41
重量	2430g
用途	調整腳或活動輪連結時使用
	配合EFR6630-6使用

NT06 置入式螺帽

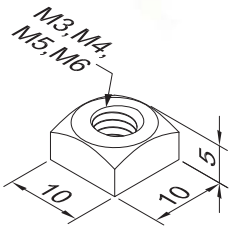

材質	SS41 (鍍鎳)	SUS304
型號	NT06M3	NTS06M3
	NT06M4	NTS06M4
	NT06M5	NTS06M5
	NT06M6	NTS06M6
重量	40g / 10pcs	
用途	置入式螺帽	

NTF06 崁入式螺帽

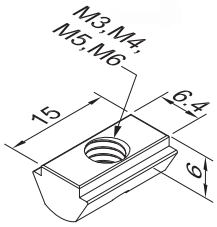

材質	SS41 (鍍鎳)	SUS304
型號	NTF06M3	NTFS06M3
	NTF06M4	NTFS06M4
	NTF06M5	NTFS06M5
	NTF06M6	NTFS06M6
重量	50g / 10pcs	
用途	崁入式螺帽	

NHL06 置入式螺帽止滑墊

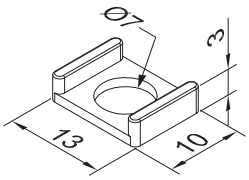

型號	NHL06
材質	PVC
重量	2g / 10pcs
用途	置入式螺帽止滑墊

NHLF06 崁入式螺帽止滑墊

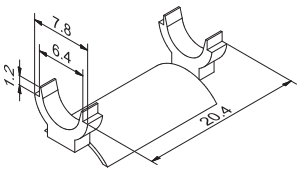

型號	NHLF06
材質	PP
重量	1.3g / 10pcs
用途	崁入式螺帽止滑墊

NTFM406 崁入式螺帽

非常備庫存

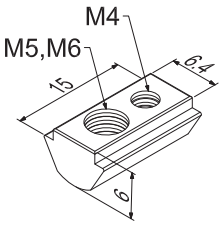

材質	SS41(鍍鎳)
型號	NTFM406M4
	NTFM406M5
	NTFM406M6
重量	50g / 10pcs
用途	崁入式螺帽

NTFB06 崁入式螺帽

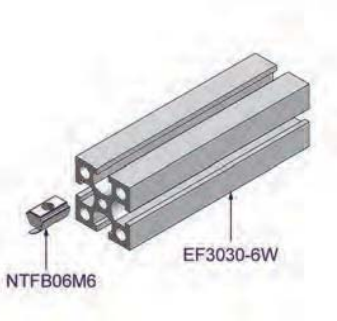

非常備庫存

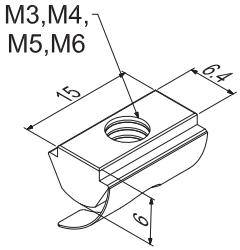

材質	SS41 (鍍鎳)
型號	NTFB06M3
	NTFB06M4
	NTFB06M5
	NTFB06M6
重量	50g / 10pcs
用途	崁入式螺帽+彈墊

DCPE-6 飾條

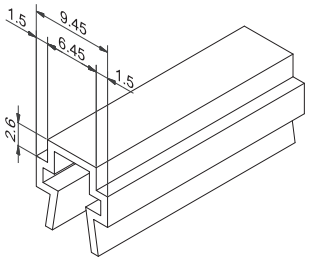

型號及顏色	DCPE-6 (黑色)
	DCPE-6G (灰色)
材質	PE
重量	99g / 3,000mm
用途	M6系列飾條
販賣單位	3,000mm / 支
庫存長度	3,000mm / 支

DCR-6 飾條(軟質)

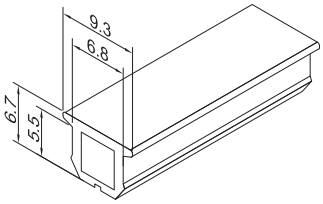

型號及顏色	DCR-6 (黑色)
	DCR-6G (灰色)
材質	PVC
重量	36.8g / 1,000mm
用途	M6系列軟質飾條
販賣單位	1,000mm / 支
庫存長度	100,000mm / 捲

DCC-6 間隙條

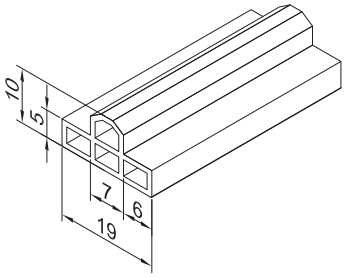

型號及顏色	DCC-6 (黑色)
	DCC-6G (灰色)
材質	PVC
重量	88g / 1,000mm
用途	M6系列間隙條
販賣單位	1,000mm / 支
庫存長度	50,000mm / 捲

M8 SERIES

EF4040A-8W

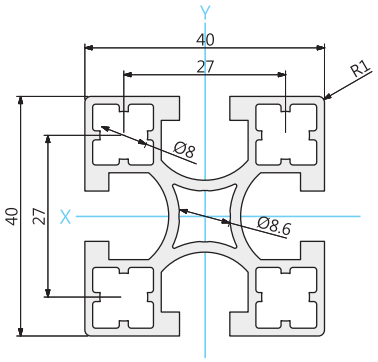

Technical Data	
型號表示	EF4040A-8W EF4040A-8B
庫存長度	5,800mm
有效長度	5,600mm
重　　量	1.3kg/m
斷 面 積	477.1mm²
斷面二次 Moment	Ix=7.57x10⁴mm⁴ Iy=7.57x10⁴mm⁴

EF4040S-8W

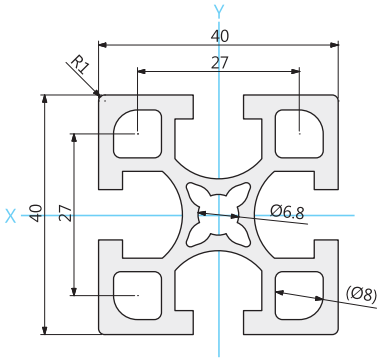

Technical Data	
型號表示	EF4040S-8W EF4040S-8B
庫存長度	5,800mm
有效長度	5,600mm
重　　量	1.72kg/m
斷 面 積	635mm²
斷面二次 Moment	Ix=10.63x10⁴mm⁴ Iy=10.63x10⁴mm⁴

EF4040-8W

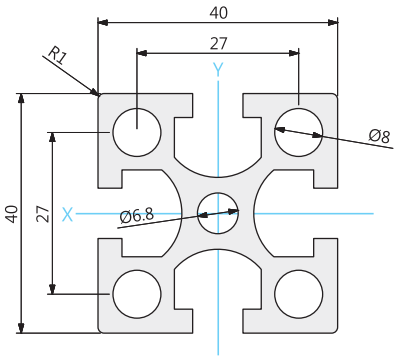

Technical Data	
型號表示	EF4040-8W EF4040-8B
庫存長度	5,800mm
有效長度	5,600mm
重　　量	1.9kg/m
斷 面 積	706.9mm²
斷面二次 Moment	Ix=11.30x10⁴mm⁴ Iy=11.30x10⁴mm⁴

M8 SERIES 共用技術資料

型號表示（材質：A6N01S-T5）

EF- 4040 S - 8 W

40x40mm

M8

A ● 輕荷重
S ● 中荷重
無 ● 重荷重

W ● 陽極處理/鋁本色
表面處理厚度：9±2μ

B ● 陽極處理/黑色
表面處理厚度：15±2μ

※切斷面無表面處理

共用溝槽尺寸

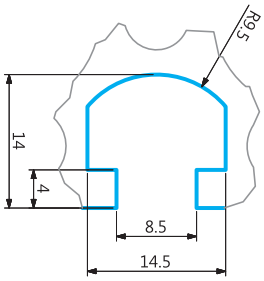

EF4040AC2-8W

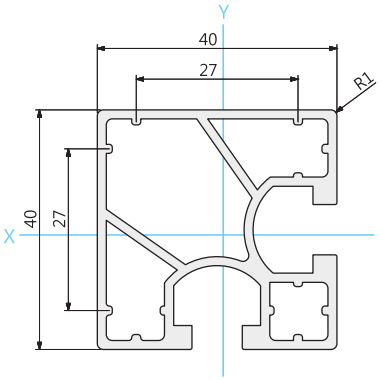

Technical Data	
型號表示	EF4040AC2-8W EF4040AC2-8B
庫存長度	5,800mm
有效長度	5,600mm
重　　量	1.1kg/m
斷 面 積	412.8mm²
斷面二次 Moment	Ix=7.41x10⁴mm⁴ Iy=7.41x10⁴mm⁴

非常備庫存

EF4040C2-8W

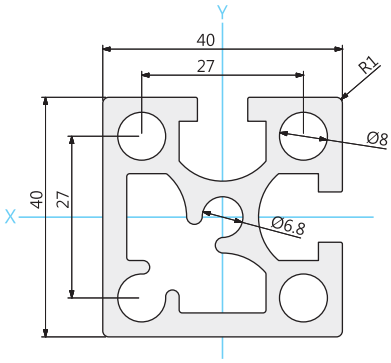

Technical Data	
型號表示	EF4040C2-8W EF4040C2-8B
庫存長度	5,800mm
有效長度	5,600mm
重　　量	2.1kg/m
斷 面 積	717.3mm²
斷面二次 Moment	Ix=12.12x10⁴mm⁴ Iy=12.12x10⁴mm⁴

非常備庫存

EF4040AH2-8W

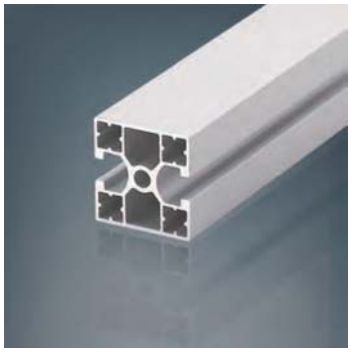

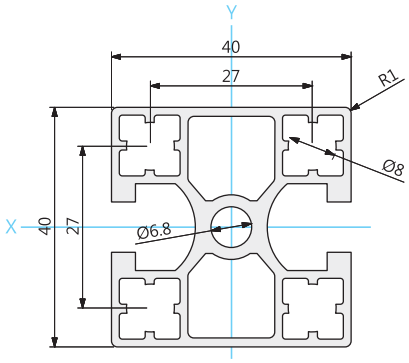

Technical Data	
型號表示	EF4040AH2-8W EF4040AH2-8B
庫存長度	5,800mm
有效長度	5,600mm
重　　量	1.4kg/m
斷 面 積	473.3mm²
斷面二次 Moment	Ix=7.50x10⁴mm⁴ Iy=7.45x10⁴mm⁴

非常備庫存

M8 SERIES 相關配件


P089
螺帽

置入式螺帽NT
+置入式螺帽止滑墊NHL

崁入式螺帽NTF
+崁入式螺帽止滑墊NHLF


P074
隱藏式連結配件DUJ


P077~P079
角度連結塊DAV


P081~P085
端蓋ENC


P090
飾條DCPE


P074~P075
三角連結塊DCB


P080
平板連結塊DAB


P086
封板固定連結塊IMB

· 把手
· 活頁
· 活動輪
· 調整腳
P102~P112
其他共用配件

EF4040H2-8W

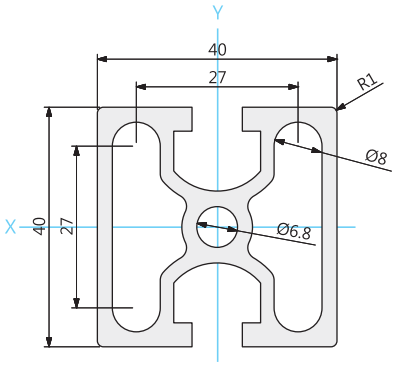

Technical Data	
型號表示	EF4040H2-8W EF4040H2-8B
庫存長度	5,800mm
有效長度	5,600mm
重　　量	1.7kg/m
斷 面 積	602.5mm²
斷面二次 Moment	Ix=10.40x10⁴mm⁴ Iy=10.26x10⁴mm⁴

⚠ 非常備庫存

EFR4040-8W

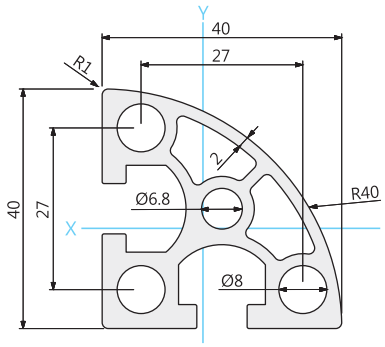

Technical Data	
型號表示	EFR4040-8W EFR4040-8B
庫存長度	5,800mm
有效長度	5,600mm
重　　量	1.5kg/m
斷 面 積	548.4mm²
斷面二次 Moment	Ix=7.65x10⁴mm⁴ Iy=7.65x10⁴mm⁴

M8 SERIES 共用技術資料

型號表示（材質：A6N01S-T5）

EF- 4040 S - 8 W

40x40mm

M8

A ● 輕荷重
S ● 中荷重
無 ● 重荷重

W ● 陽極處理/鋁本色
表面處理厚度：9±2μ

B ● 陽極處理/黑色
表面處理厚度：15±2μ

※切斷面無表面處理

共用溝槽尺寸

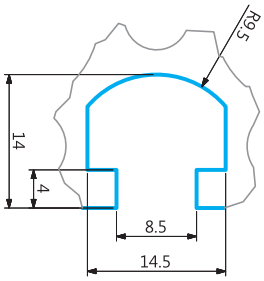

EF4080A-8W

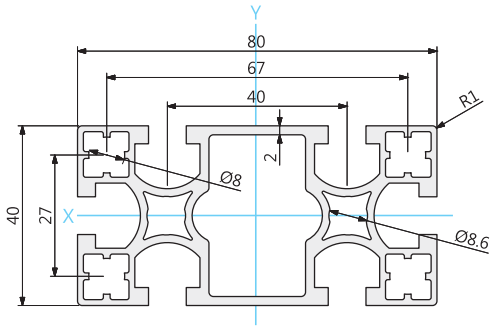

Technical Data	
型號表示	EF4080A-8W EF4080A-8B
庫存長度	5,800mm
有效長度	5,600mm
重　　量	2.3kg/m
斷 面 積	835.2mm²
斷面二次 Moment	Ix=14.67x10⁴mm⁴ Iy=53.46x10⁴mm⁴

EF4080S-8W

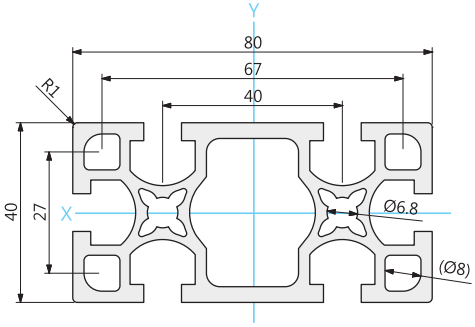

Technical Data	
型號表示	EF4080S-8W EF4080S-8B
庫存長度	5,800mm
有效長度	5,600mm
重　　量	2.95kg/m
斷 面 積	1089mm²
斷面二次 Moment	Ix=20.07x10⁴mm⁴ Iy=72.02x10⁴mm⁴

EF4080-8W

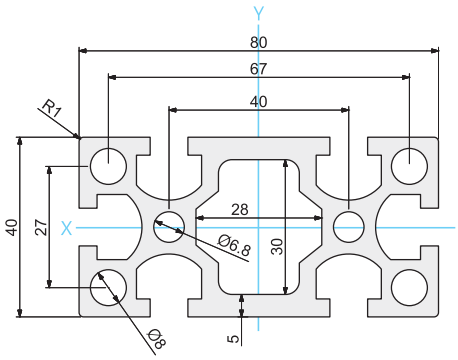

Technical Data	
型號表示	EF4080-8W EF4080-8B
庫存長度	5,800mm
有效長度	5,600mm
重　　量	3.5kg/m
斷 面 積	1290.9mm²
斷面二次 Moment	Ix=22.78x10⁴mm⁴ Iy=79.27x10⁴mm⁴

M8 SERIES 相關配件

P089
螺帽

置入式螺帽NT
+置入式螺帽止滑墊NHL

崁入式螺帽NTF
+崁入式螺帽止滑墊NHLF

P074
隱藏式連結配件DUJ

P077~P079
角度連結塊DAV

P081~P085
端蓋ENC

P090
飾條DCPE

P074~P075
三角連結塊DCB

P080
平板連結塊DAB

P086
封板固定連結塊IMB

· 把手
· 活頁
· 活動輪
· 調整腳

P102~P112
其他共用配件

EF4080AC2-8W

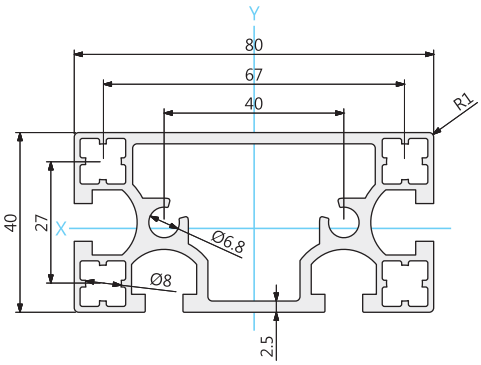

Technical Data	
型號表示	EF4080AC2-8W EF4080AC2-8B
庫存長度	5,800mm
有效長度	5,600mm
重　量	2.4kg/m
斷 面 積	840.7mm²
斷面二次 Moment	Ix=15.68x10⁴mm⁴ Iy=55.41x10⁴mm⁴

⚠ 非常備庫存

EF4080C2-8W

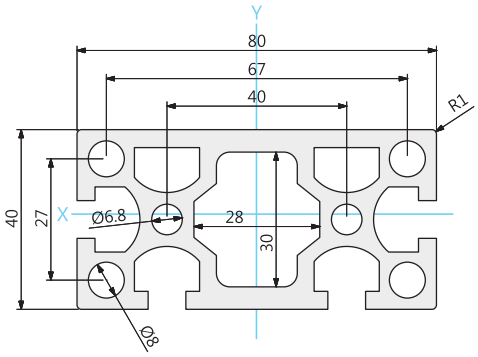

Technical Data	
型號表示	EF4080C2-8W EF4080C2-8B
庫存長度	5,800mm
有效長度	5,600mm
重　量	3.7kg/m
斷 面 積	1358.1mm²
斷面二次 Moment	Ix=24.86x10⁴mm⁴ Iy=82.00x10⁴mm⁴

⚠ 非常備庫存

EF4080C3-8W

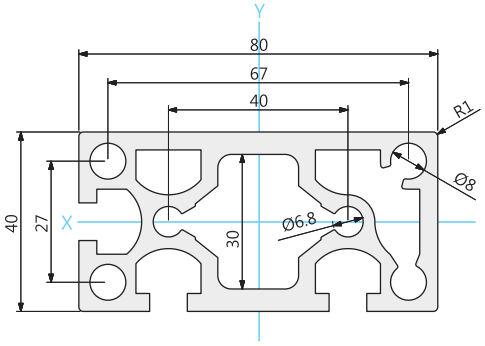

Technical Data	
型號表示	EF4080C3-8W EF4080C3-8B
庫存長度	5,800mm
有效長度	5,600mm
重　量	3.6kg/m
斷 面 積	1307.4mm²
斷面二次 Moment	Ix=24.55x10⁴mm⁴ Iy=81.60x10⁴mm⁴

⚠ 非常備庫存

M8 SERIES 共用技術資料

型號表示（材質：A6N01S-T5）

EF- 4040 S - 8 W

40x40mm

M8

A ● 輕荷重
S ● 中荷重
無 ● 重荷重

W ● 陽極處理/鋁本色
表面處理厚度：9±2μ

B ● 陽極處理/黑色
表面處理厚度：15±2μ

※切斷面無表面處理

共用溝槽尺寸

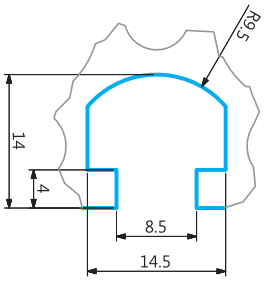

EF40120-8W

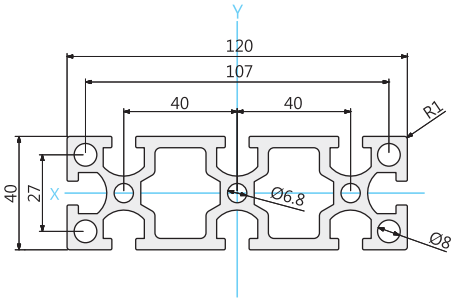

Technical Data	
型號表示	EF40120-8W EF40120-8B
庫存長度	5,800mm
有效長度	5,600mm
重　　量	4.9kg/m
斷 面 積	1813.1mm²
斷面二次 Moment	Ix=32.42x10⁴mm⁴ Iy=247.80x10⁴mm⁴

EF40120S-8W

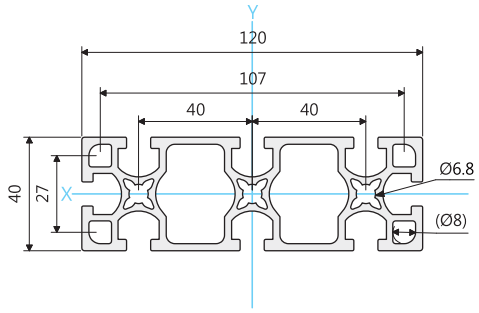

Technical Data	
型號表示	EF40120S-8W EF40120S-8B
庫存長度	5,800mm
有效長度	5,600mm
重　　量	3.9kg/m
斷 面 積	1443.6mm²
斷面二次 Moment	Ix=27.05x10⁴mm⁴ Iy=214.61x10⁴mm⁴

EF40160-8W

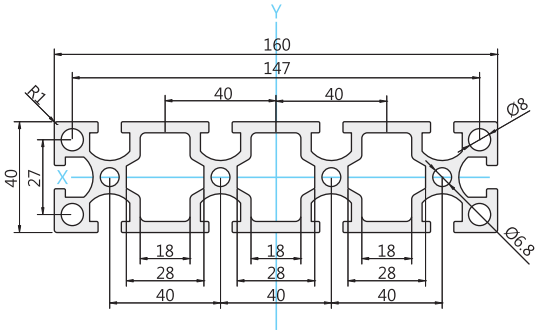

Technical Data	
型號表示	EF40160-8W EF40160-8B
庫存長度	5,800mm
有效長度	5,600mm
重　　量	6.5kg/m
斷 面 積	2366.7mm²
斷面二次 Moment	Ix=42.99x10⁴mm⁴ Iy=561.50x10⁴mm⁴

M8 SERIES 相關配件


P089
螺帽

置入式螺帽NT
+置入式螺帽止滑墊NHL

崁入式螺帽NTF
+崁入式螺帽止滑墊NHLF


P074
隱藏式連結配件DUJ


P077~P079
角度連結塊DAV


P081~P085
端蓋ENC


P090
飾條DCPE


P074~P075
三角連結塊DCB


P080
平板連結塊DAB


P086
封板固定連結塊IMB

· 把手
· 活頁
· 活動輪
· 調整腳
P102~P112
其他共用配件

M4 鋁擠型
M4 配件
M6 鋁擠型
M6 配件
M8 鋁擠型
M8 配件
特殊型材
特殊共用配件
封板
門框
EZ 滑台
技術資料

EF8080A-8W

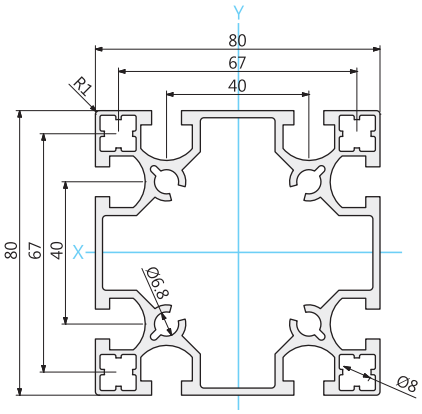

Technical Data	
型號表示	EF8080A-8W EF8080A-8B
庫存長度	5,800mm
有效長度	5,600mm
重　量	3.4kg/m
斷 面 積	1263mm²
斷面二次 Moment	Ix=96.65x10⁴mm⁴ Iy=96.65x10⁴mm⁴

EF8080S-8W

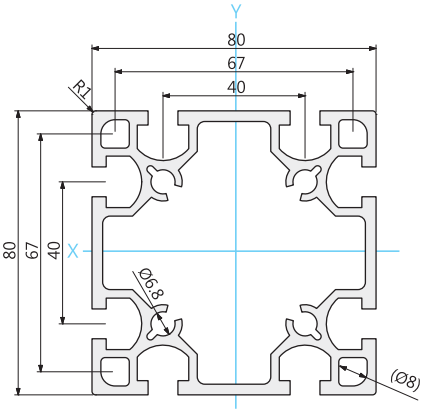

Technical Data	
型號表示	EF8080S-8W EF8080S-8B
庫存長度	5,800mm
有效長度	5,600mm
重　量	4.1kg/m
斷 面 積	1507mm²
斷面二次 Moment	Ix=120.71x10⁴mm⁴ Iy=120.71x10⁴mm⁴

EF8080-8W

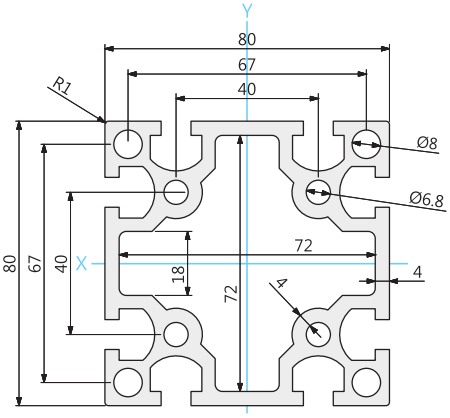

Technical Data	
型號表示	EF8080-8W EF8080-8B
庫存長度	5,800mm
有效長度	5,600mm
重　量	5.5kg/m
斷 面 積	2022.8mm²
斷面二次 Moment	Ix=145.82x10⁴mm⁴ Iy=145.82x10⁴mm⁴

M8 SERIES 共用技術資料

型號表示（材質：A6N01S-T5）

EF- 4040 S - 8 W

40x40mm

M8

A ● 輕荷重
S ● 中荷重
無 ● 重荷重

W ● 陽極處理/鋁本色
表面處理厚度：9±2μ

B ● 陽極處理/黑色
表面處理厚度：15±2μ

※切斷面無表面處理

共用溝槽尺寸

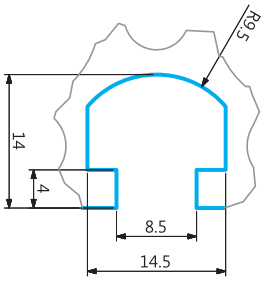

EF8840-8W

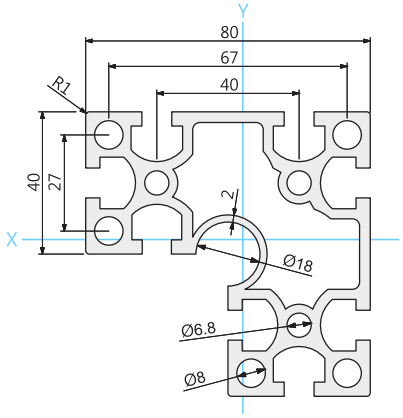

Technical Data	
型號表示	EF8840-8W EF8840-8B
庫存長度	5,800mm
有效長度	5,600mm
重　　量	4.1kg/m
斷 面 積	1619.4mm²
斷面二次 Moment	Ix=100.49x10⁴mm⁴ Iy=100.74x10⁴mm⁴

EFR8840-8W

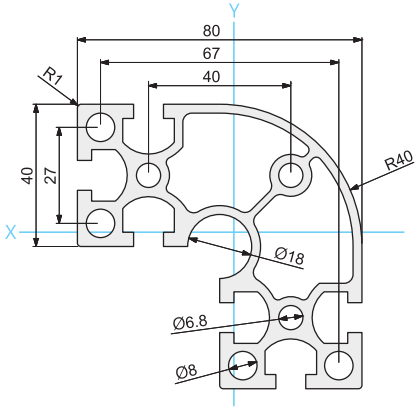

Technical Data	
型號表示	EFR8840-8W EFR8840-8B
庫存長度	5,800mm
有效長度	5,600mm
重　　量	4.0kg/m
斷 面 積	1456.2mm²
斷面二次 Moment	Ix=86.15x10⁴mm⁴ Iy=86.15x10⁴mm⁴

M8 SERIES 相關配件


P089
螺帽

置入式螺帽NT
+置入式螺帽止滑墊NHL

崁入式螺帽NTF
+崁入式螺帽止滑墊NHLF


P074
隱藏式連結配件DUJ


P077~P079
角度連結塊DAV


P081~P085
端蓋ENC


P090
飾條DCPE


P074~P075
三角連結塊DCB


P080
平板連結塊DAB


P086
封板固定連結塊IMB

· 把手
· 活頁
· 活動輪
· 調整腳
P102~P112
其他共用配件

M4 鋁擠型
M4 配件
M6 鋁擠型
M6 配件
M8 鋁擠型
M8 配件
特殊型材
特殊共用配件
封板
門框
EZ 滑台
技術資料

EF80120-8W

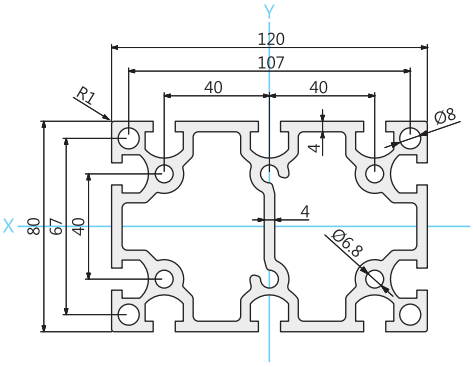

Technical Data	
型號表示	EF80120-8W EF80120-8B
庫存長度	5,800mm
有效長度	5,600mm
重　量	7.7kg/m
斷 面 積	2788.6mm²
斷面二次 Moment	Ix=210.10x10⁴mm⁴ Iy=431.30x10⁴mm⁴

EF80160-8W

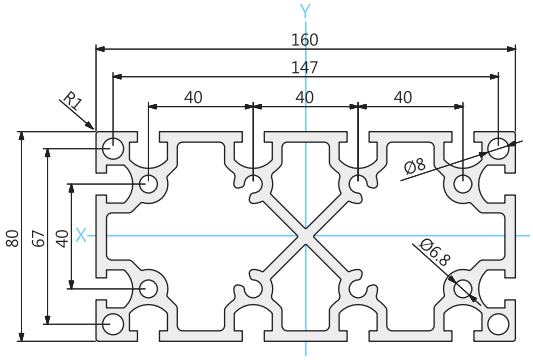

Technical Data	
型號表示	EF80160-8W EF80160-8B
庫存長度	5,000mm
有效長度	4,800mm
重　量	10.0kg/m
斷 面 積	3667.5mm²
斷面二次 Moment	Ix=275.72x10⁴mm⁴ Iy=932.56x10⁴mm⁴

M8 SERIES 共用技術資料

型號表示（材質：A6N01S-T5）

EF- 4040 S - 8 W

- 4040：40x40mm
- S：A 輕荷重 / S 中荷重 / 無 重荷重
- 8：M8
- W：W 陽極處理/鋁本色，表面處理厚度：9±2μ
- B：B 陽極處理/黑色，表面處理厚度：15±2μ

※切斷面無表面處理

共用溝槽尺寸

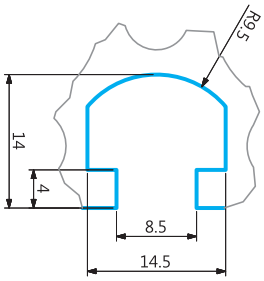

EF4545A-8W

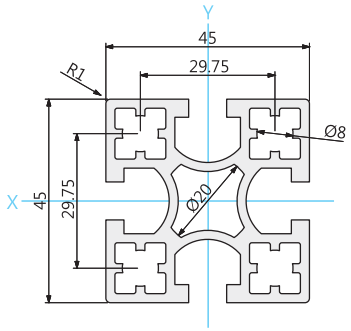

Technical Data	
型號表示	EF4545A-8W EF4545A-8B
庫存長度	5,800mm
有效長度	5,600mm
重　　量	2.0kg/m
斷 面 積	716.1mm²
斷面二次 Moment	Ix=7.41x10⁴mm⁴ Iy=7.41x10⁴mm⁴

⚠ 非常備庫存

EF4590A-8W

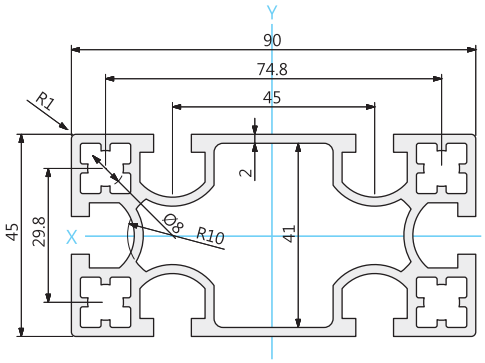

Technical Data	
型號表示	EF4590A-8W EF4590A-8B
庫存長度	5,800mm
有效長度	5,600mm
重　　量	2.9kg/m
斷 面 積	1041.9mm²
斷面二次 Moment	Ix=25.18x10⁴mm⁴ Iy=99.57x10⁴mm⁴

⚠ 非常備庫存

M8 SERIES 相關配件


P089
螺帽

置入式螺帽NT
+置入式螺帽止滑墊NHL

崁入式螺帽NTF
+崁入式螺帽止滑墊NHLF


P074
隱藏式連結配件DUJ


P077~P079
角度連結塊DAV


P081~P085
端蓋ENC


P090
飾條DCPE


P074~P075
三角連結塊DCB


P080
平板連結塊DAB


P086
封板固定連結塊IMB

· 把手
· 活頁
· 活動輪
· 調整腳
P102~P112
其他共用配件

EF5050-8W

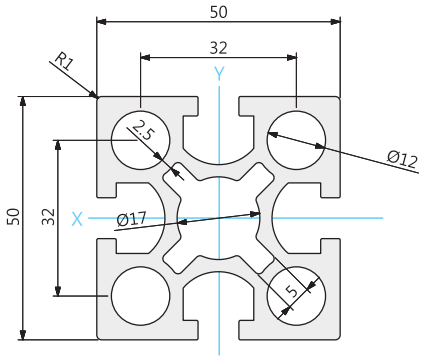

Technical Data	
型號表示	EF5050-8W EF5050-8B
庫存長度	5,800mm
有效長度	5,600mm
重　　量	2.8kg/m
斷 面 積	1049.3mm²
斷面二次 Moment	Ix=27.62x10⁴mm⁴ Iy=27.62x10⁴mm⁴

EF5050AC2-8W

⚠ 非常備庫存

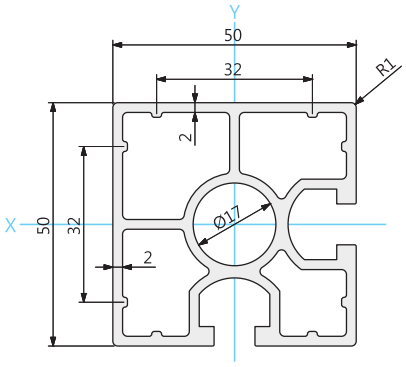

Technical Data	
型號表示	EF5050AC2-8W EF5050AC2-8B
庫存長度	5,800mm
有效長度	5,600mm
重　　量	1.9kg/m
斷 面 積	698.9mm²
斷面二次 Moment	Ix=18.39x10⁴mm⁴ Iy=18.39x10⁴mm⁴

EF5050C2-8W

⚠ 非常備庫存

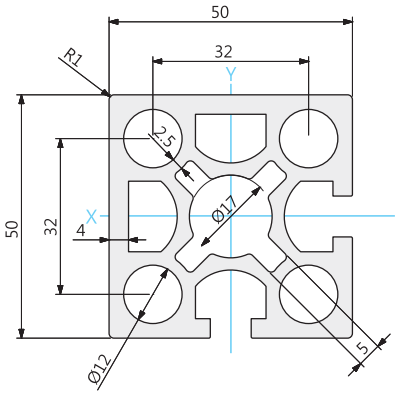

Technical Data	
型號表示	EF5050C2-8W EF5050C2-8B
庫存長度	5,800mm
有效長度	5,600mm
重　　量	3.0kg/m
斷 面 積	1116.5mm²
斷面二次 Moment	Ix=29.37x10⁴mm⁴ Iy=29.37x10⁴mm⁴

M8 SERIES 共用技術資料

型號表示（材質：A6N01S-T5）

EF- 4040 S - 8 W

40x40mm

M8

A ● 輕荷重
S ● 中荷重
無 ● 重荷重

W ● 陽極處理/鋁本色
表面處理厚度：9±2μ

B ● 陽極處理/黑色
表面處理厚度：15±2μ

※切斷面無表面處理

共用溝槽尺寸

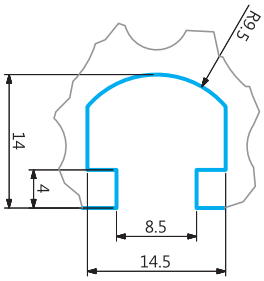

EFR5050-8W

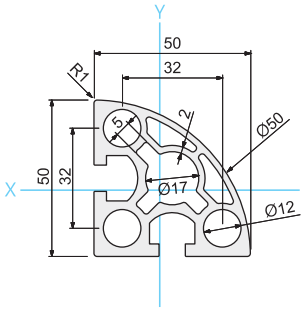

Technical Data	
型號表示	EFR5050-8W EFR5050-8B
庫存長度	5,800mm
有效長度	5,600mm
重　　量	2.2kg/m
斷 面 積	817.2mm²
斷面二次 Moment	Ix=18.24x10⁴mm⁴ Iy=18.24x10⁴mm⁴

EF50100-8W

非常備庫存

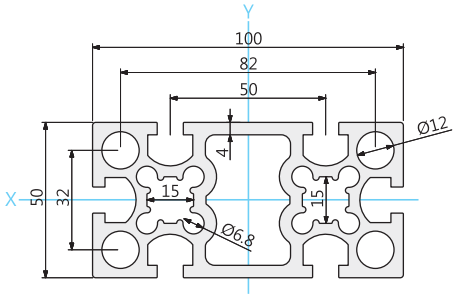

Technical Data	
型號表示	EF50100-8W EF50100-8B
庫存長度	5,800mm
有效長度	5,600mm
重　　量	5.5kg/m
斷 面 積	1914.3mm²
斷面二次 Moment	Ix=52.12x10⁴mm⁴ Iy=190.57x10⁴mm⁴

EF100100-8W

非常備庫存

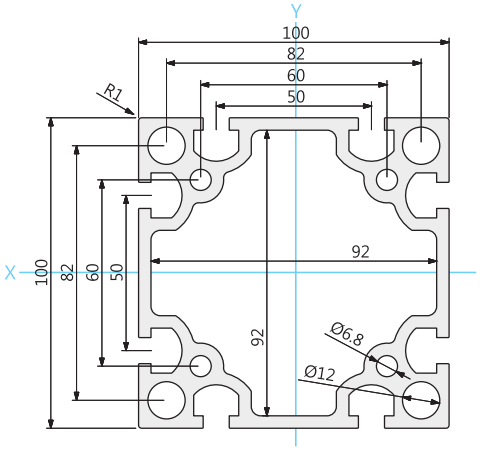

Technical Data	
型號表示	EF100100-8W EF100100-8B
庫存長度	5,800mm
有效長度	5,600mm
重　　量	7.1kg/m
斷 面 積	2621.8mm²
斷面二次 Moment	Ix=332.60x10⁴mm⁴ Iy=332.28x10⁴mm⁴

M8 SERIES 相關配件

P089
螺帽

置入式螺帽NT
+置入式螺帽止滑墊NHL

崁入式螺帽NTF
+崁入式螺帽止滑墊NHLF

P074
隱藏式連結配件DUJ

P077~P079
角度連結塊DAV

P081~P085
端蓋ENC

P090
飾條DCPE

P074~P075
三角連結塊DCB

P080
平板連結塊DAB

P086
封板固定連結塊IMB

· 把手
· 活頁
· 活動輪
· 調整腳

P102~P112
其他共用配件

EF4040-120-8W

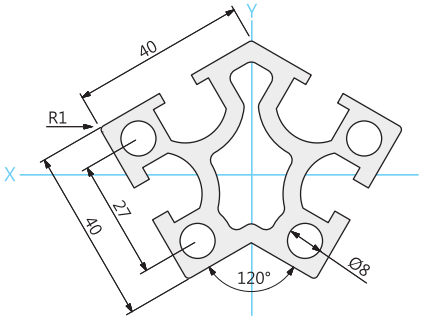

Technical Data	
型號表示	EF4040-120-8W EF4040-120-8B
庫存長度	5,800mm
有效長度	5,600mm
重　量	2.7kg/m
斷 面 積	897.4mm²
斷面二次 Moment	Ix=17.69x10⁴mm⁴ Iy=26.37x10⁴mm⁴

⚠ 非常備庫存

EF4040-135-8W

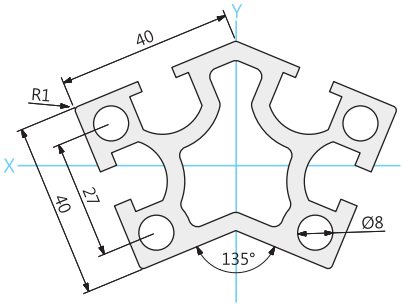

Technical Data	
型號表示	EF4040-135-8W EF4040-135-8B
庫存長度	5,800mm
有效長度	5,600mm
重　量	2.9kg/m
斷 面 積	935.3mm²
斷面二次 Moment	Ix=18.64x10⁴mm⁴ Iy=36.79x10⁴mm⁴

⚠ 非常備庫存

EF4040-150-8W

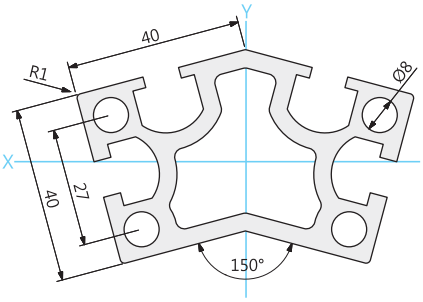

Technical Data	
型號表示	EF4040-150-8W EF4040-150-8B
庫存長度	5,800mm
有效長度	5,600mm
重　量	3.0kg/m
斷 面 積	971.1mm²
斷面二次 Moment	Ix=19.37x10⁴mm⁴ Iy=49.32x10⁴mm⁴

⚠ 非常備庫存

M8 SERIES 共用技術資料

型號表示（材質：A6N01S-T5）

EF- 4040 S - 8 W

- 4040: 40x40mm
- S: A 輕荷重 / S 中荷重 / 無 重荷重
- 8: M8
- W: W 陽極處理/鋁本色 表面處理厚度：9±2μ / B 陽極處理/黑色 表面處理厚度：15±2μ

※切斷面無表面處理

共用溝槽尺寸

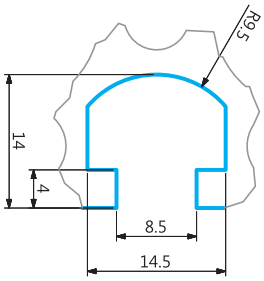

EF4040DR-8W

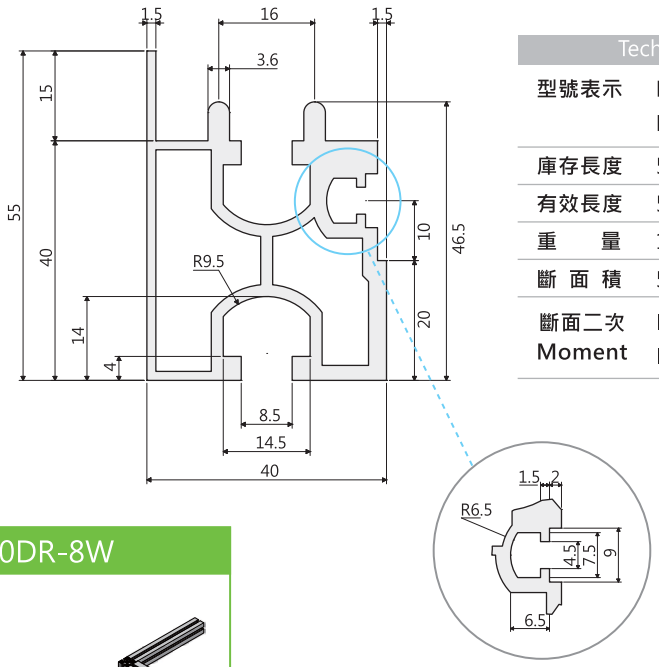

Technical Data	
型號表示	EF4040DR-8W EF4040DR-8B
庫存長度	5,800mm
有效長度	5,600mm
重　量	1.54kg/m
斷 面 積	567.3mm²
斷面二次 Moment	Ix=12.45x10⁴mm⁴ Iy=9.23x10⁴mm⁴

拉門鎖固範例 EF4040DR-8W

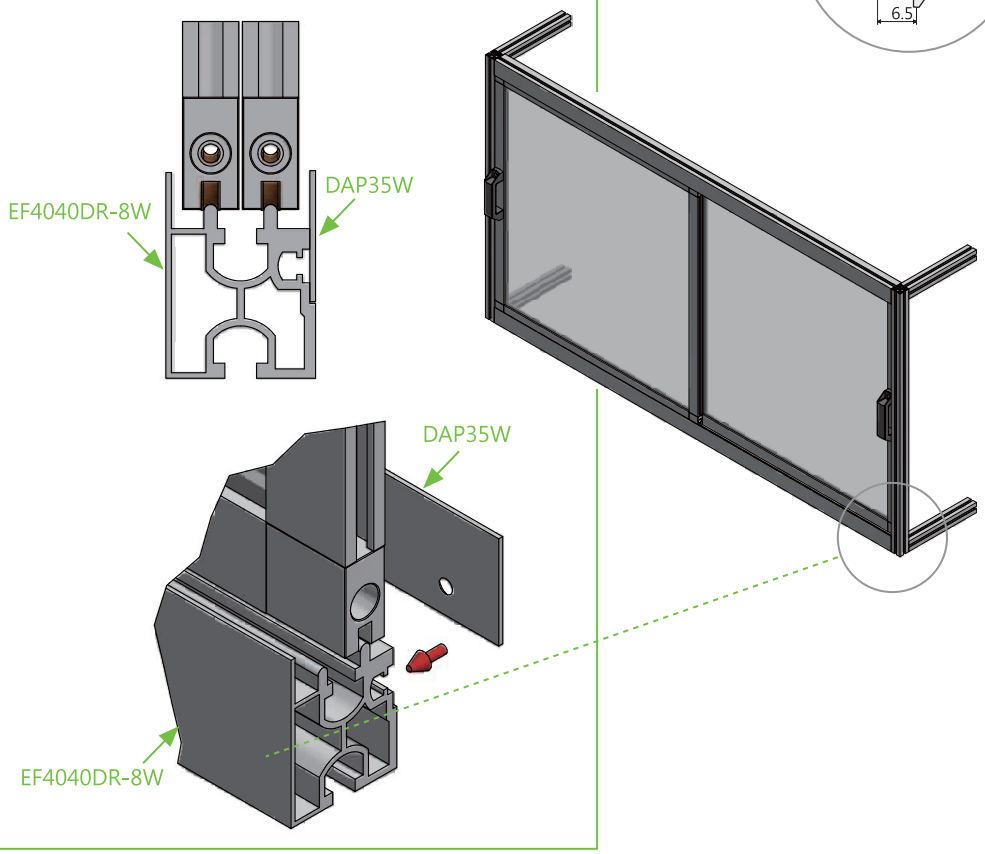

M8 SERIES 相關配件


P089
螺帽

置入式螺帽NT
+置入式螺帽止滑墊NHL

崁入式螺帽NTF
+崁入式螺帽止滑墊NHLF


P074
隱藏式連結配件DUJ


P077~P079
角度連結塊DAV


P081~P085
端蓋ENC


P090
飾條DCPE


P074~P075
三角連結塊DCB


P080
平板連結塊DAB


P086
封板固定連結塊IMB

· 把手
· 活頁
· 活動輪
· 調整腳
P102~P112
其他共用配件

DUJ0820-8N 隱藏式連結配件

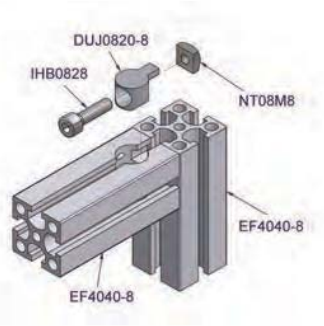

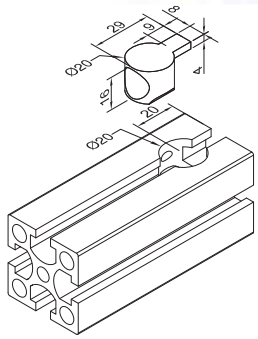

型號及表面處理	DUJ0820-8N (噴砂+化學鎳)
	DUJ0820-8B (噴砂+電著黑)
材質	鋁壓鑄 (ADC12)
重量	30g
用途	M8系列連結配件
附件	IHB0828 x 1個 / NT08M8 x 1個

DUJ08M8-8N 隱藏式連結配件

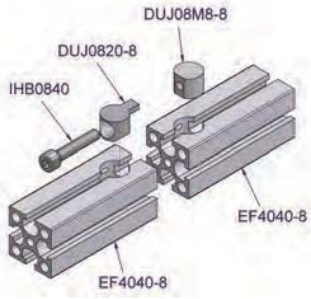

⚠ 非常備庫存

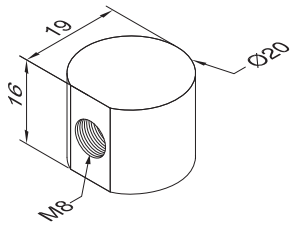

型號及表面處理	DUJ08M8-8N (化學鎳)
	DUJ08M8-8B (電著黑)
材質	SS41
重量	55g
用途	使用於M8系列鋁擠型延長時連結配件

DCB3040-8 三角連結塊

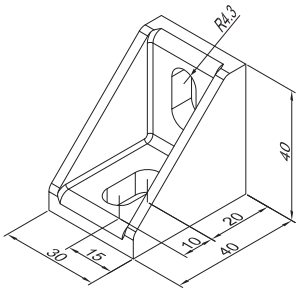

型號及表面處理	DCB3040-8 (噴砂+烤漆)
	DCB3040-8B (噴砂+烤漆消光黑)
材質	鋁壓鑄 (ADC12)
重量	35g
用途	M8系列連結配件

DCB3580-8 三角連結塊

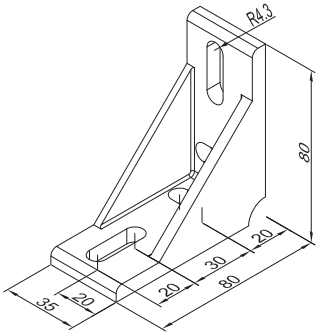

型號及表面處理	DCB3580-8 (噴砂+烤漆)
	DCB3580-8B (噴砂+烤漆消光黑)
材質	鋁壓鑄 (ADC12)
重量	80g
用途	連結EF8840-8 & EF4040-8

DCB7580-8 三角連結塊

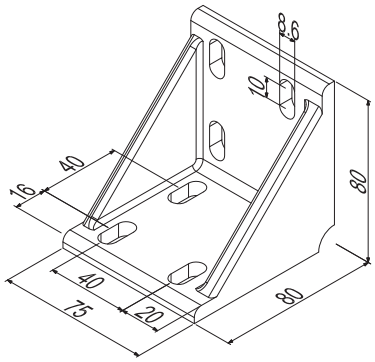

型號及表面處理	DCB7580-8 (噴砂+烤漆)
	DCB7580-8B (噴砂+烤漆消光黑)
材質	鋁壓鑄 (ADC12)
重量	196g
用途	連結EF8840-8 & EF4080-8

ASB39100M10-8 桌板連結塊

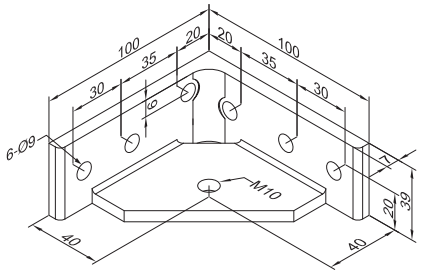

型號及表面處理	ASB39100M10-8 (鍍鋅)
	ASB39100M10-8B (烤漆消光黑)
材質	SS41
重量	510g
用途	連結EF8840 & EF4040-8
	M10可用於固定桌面或平台

ASB60100M10-8 桌板連結塊

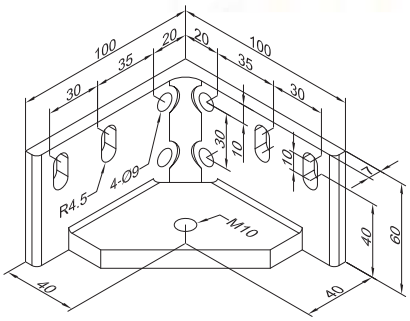

型號及表面處理	ASB60100M10-8 (鍍鋅)
	ASB60100M10-8B (烤漆消光黑)
材質	SS41
重量	660g
用途	連結EF8840-8 & EF4080-8
	M10可用於固定中置型桌面或平台
	板厚範圍15~20mm

ASB79100M10-8 桌板連結塊

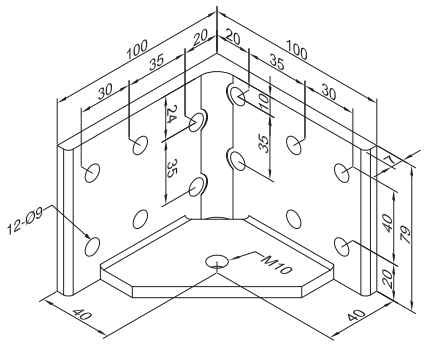

型號及表面處理	ASB79100M10-8 (鍍鋅)
	ASB79100M10-8B (烤漆消光黑)
材質	SS41
重量	830g
用途	連結EF8840-8 & EF4080-8
	M10可用於固定桌面或平台

DAL3540-8W　L型連結塊

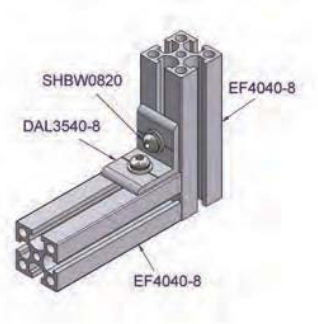

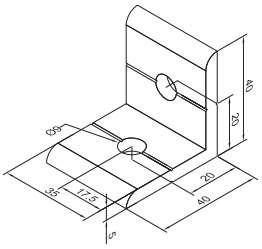

型號及表面處理	DAL3540-8W (陽極本色)
	DAL3540-8B (烤漆消光黑)
素材來源	使用特殊型材DAL4040W追加工
重量	32g
用途	M8系列連結配件

DAL7540-8W　L型連結塊

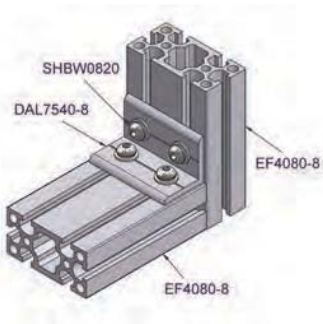

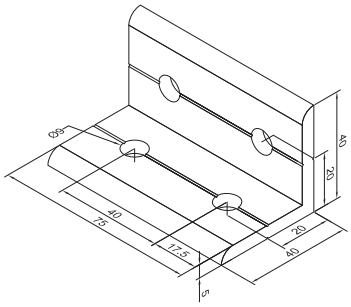

型號及表面處理	DAL7540-8W (陽極本色)
	DAL7540-8B (烤漆消光黑)
素材來源	使用特殊型材DAL4040W追加工
重量	68g
用途	M8系列連結配件

DAL3560-8W　L型連結塊

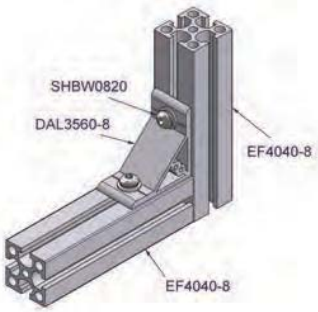

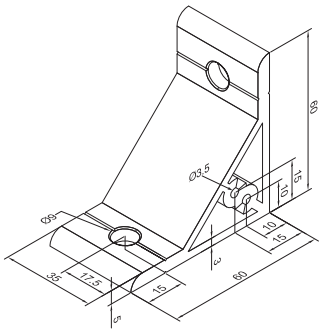

型號及表面處理	DAL3560-8W (陽極本色)
	DAL3560-8B (烤漆消光黑)
素材來源	使用特殊型材DAL6060W追加工
重量	61g
用途	M8系列連結配件

DAL7560-8W　L型連結塊

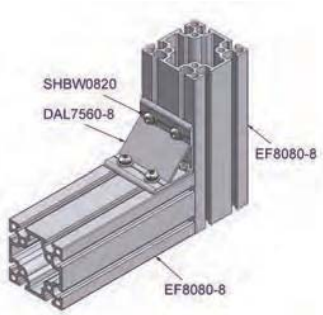

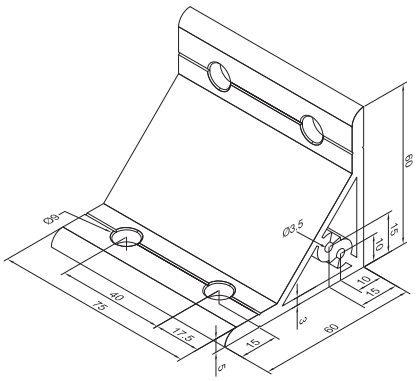

型號及表面處理	DAL7560-8W (陽極本色)
	DAL7560-8B (烤漆消光黑)
素材來源	使用特殊型材DAL6060W追加工
重量	130g
用途	M8系列連結配件

DAV3545-8W 角度連結塊

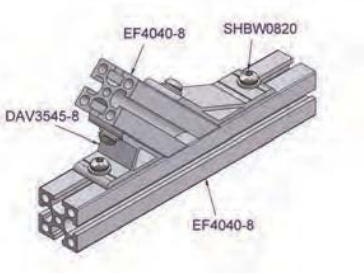

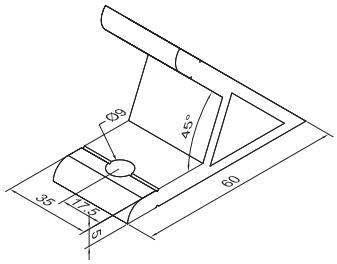

型號及表面處理	DAV3545-8W (陽極本色)
	DAV3545-8B (烤漆消光黑)
素材來源	使用特殊型材DAV6045W追加工
重量	45g
用途	M8系列連結配件 (連結角度：45度)

DAV7545-8W 角度連結塊

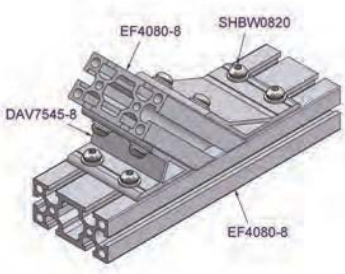

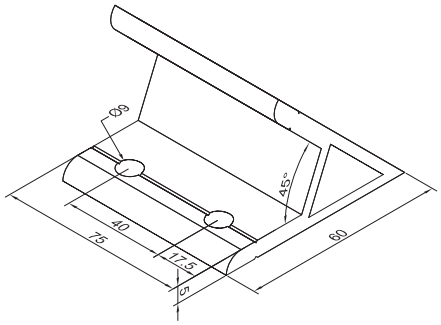

型號及表面處理	DAV7545-8W (陽極本色)
	DAV7545-8B (烤漆消光黑)
素材來源	使用特殊型材DAV6045W追加工
重量	96g
用途	M8系列連結配件 (連結角度：45度)

DAV3560-8W 角度連結塊

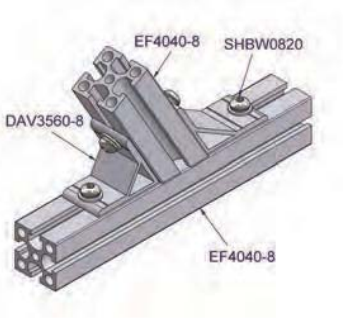

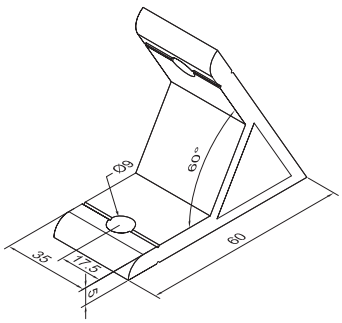

型號及表面處理	DAV3560-8W (陽極本色)
	DAV3560-8B (烤漆消光黑)
素材來源	使用特殊型材DAV6060W追加工
重量	48g
用途	M8系列連結配件 (連結角度：60度)

DAV7560-8W 角度連結塊

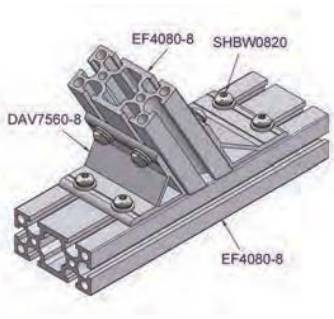

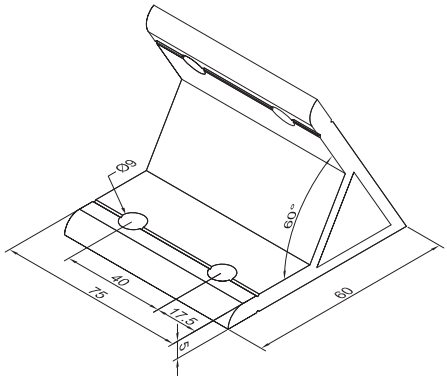

型號及表面處理	DAV7560-8W (陽極本色)
	DAV7560-8B (烤漆消光黑)
素材來源	使用特殊型材DAV6060W追加工
重量	102g
用途	M8系列連結配件 (連結角度：60度)

DAV35120-8W 角度連結塊

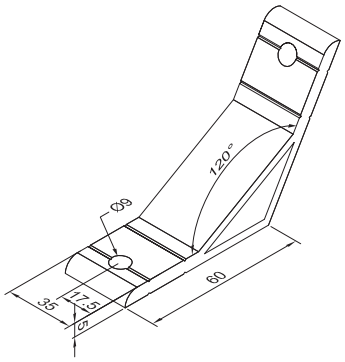

型號及表面處理	DAV35120-8W (陽極本色)
	DAV35120-8B (烤漆消光黑)
素材來源	使用特殊型材DAV60120W追加工
重量	56g
用途	M8系列連結配件 (連結角度：120度)

DAV75120-8W 角度連結塊

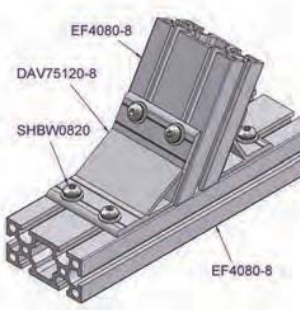

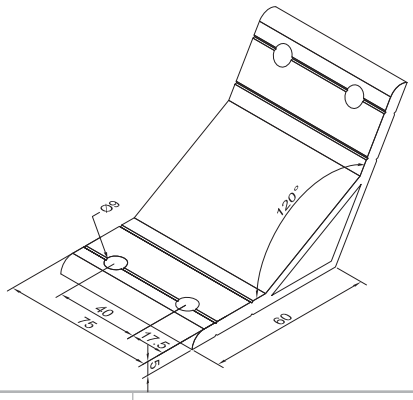

型號及表面處理	DAV75120-8W (陽極本色)
	DAV75120-8B (烤漆消光黑)
素材來源	使用特殊型材DAV60120W追加工
重量	119g
用途	M8系列連結配件 (連結角度：120度)

DAV35135-8W 角度連結塊

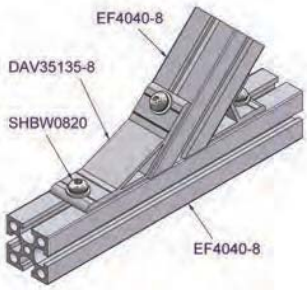

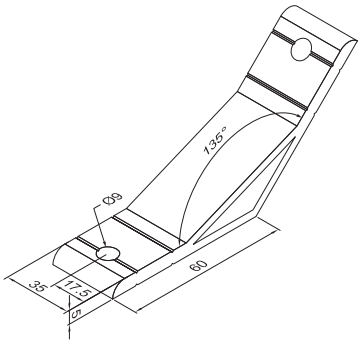

型號及表面處理	DAV35135-8W (陽極本色)
	DAV35135-8B (烤漆消光黑)
素材來源	使用特殊型材DAV60135W追加工
重量	57g
用途	M8系列連結配件 (連結角度：135度)

DAV75135-8W 角度連結塊

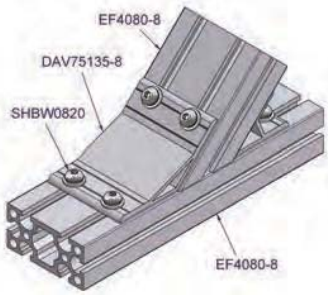

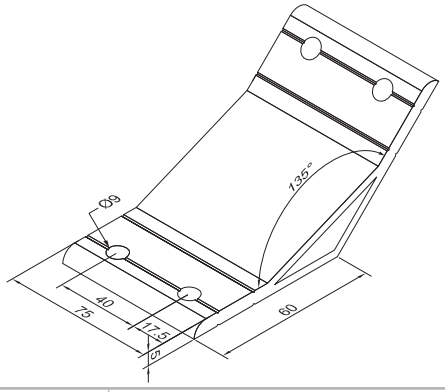

型號及表面處理	DAV75135-8W (陽極本色)
	DAV75135-8B (烤漆消光黑)
素材來源	使用特殊型材DAV60135W追加工
重量	130g
用途	M8系列連結配件 (連結角度：135度)

DAV35150-8W 角度連結塊

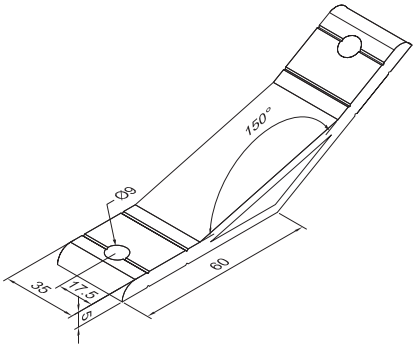

型號及表面處理	DAV35150-8W (陽極本色)
	DAV35150-8B (烤漆消光黑)
素材來源	使用特殊型材DAV60150W追加工
重量	58g
用途	M8系列連結配件 (連結角度：150度)

DAV75150-8W 角度連結塊

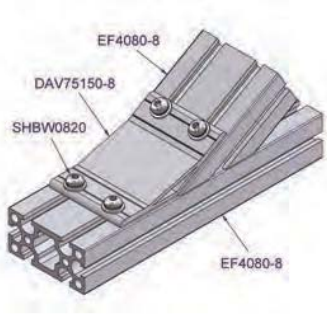

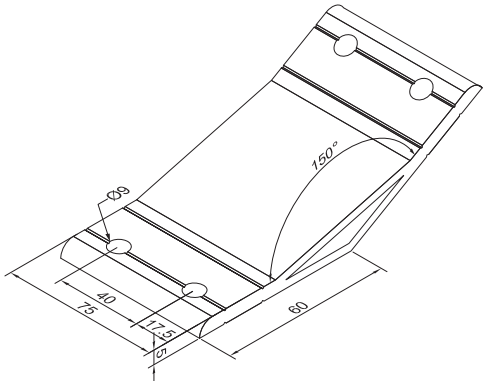

型號及表面處理	DAV75150-8W (陽極本色)
	DAV75150-8B (烤漆消光黑)
素材來源	使用特殊型材DAV60150W追加工
重量	124g
用途	M8系列連結配件 (連結角度：150度)

LNT0860-8N 隱藏式連結配件

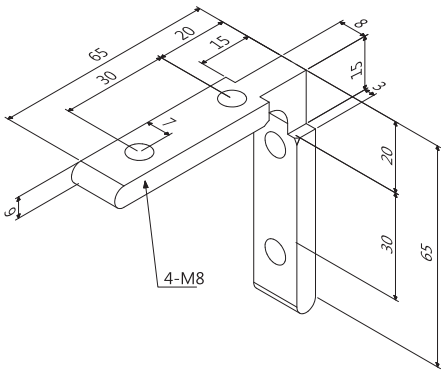

型號及表面處理	LNT0860-8N (鍍鋅)
	LNT0860-8B (電著黑)
材質	SS41
重量	75g
用途	可用於M8系列鋁擠型切角45度連結

LNT08120-8 隱藏式連結配件

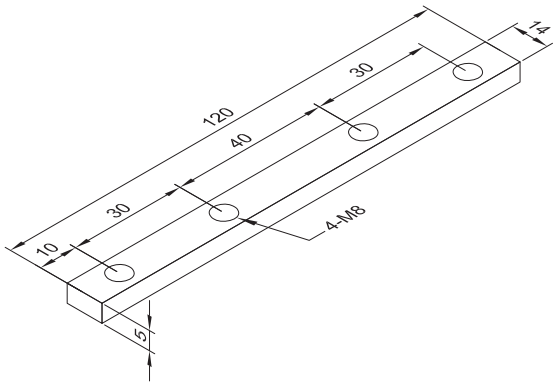

型號及表面處理	LNT08120-6
	LNT08120-8B (電著黑)
材質	SUS304
重量	70g
用途	可用於M8系列鋁擠型延長時連結

DAB8080-8W 平板連結塊

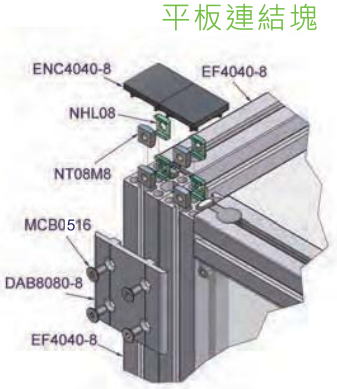

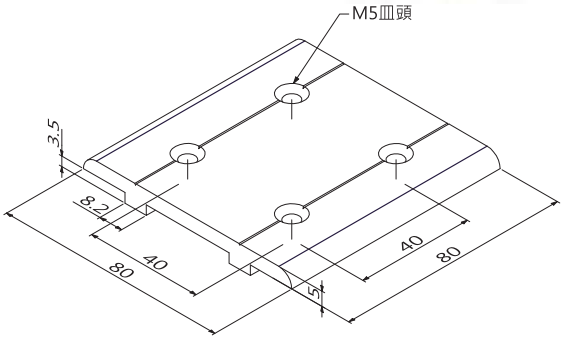

型號及表面處理	DAB8080-8W (陽極本色)
	DAB8080-8B (烤漆消光黑)
素材來源	使用特殊型材DAB0580W追加工
重量	89g
用途	M8系列連結配件

DAB8080P-8W 平板連結塊

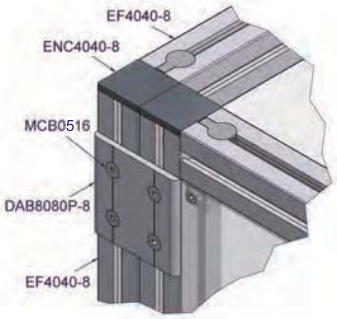

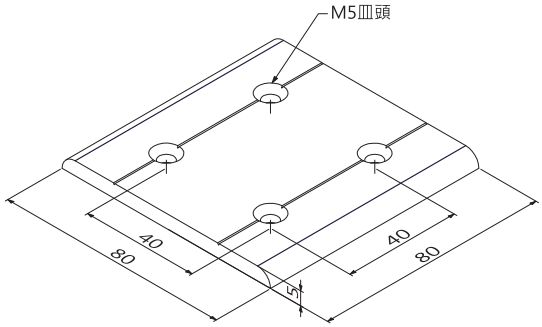

型號及表面處理	DAB8080P-8W (陽極本色)
	DAB8080P-8B (烤漆消光黑)
素材來源	使用特殊型材DAB0580-PW追加工
重量	78g
用途	M8系列連結配件

SJ0840-8 角度變更用連結塊

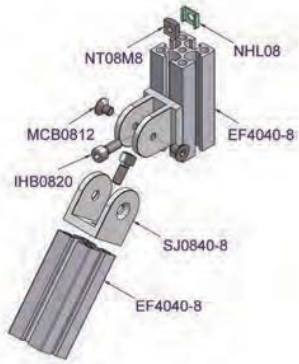

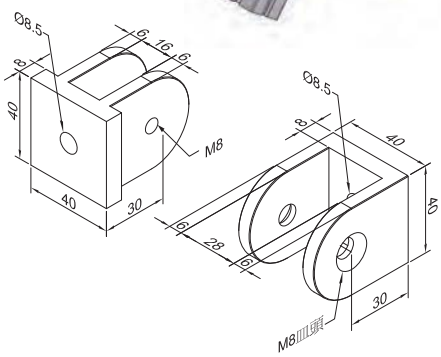

型號及表面處理	SJ0840-8 (陽極本色)
	SJ0840-8B (陽極黑)
材質	6061T6
重量	180g
用途	M8系列連結配件 (可調整任何角度)

ENJ0840-8 三向鋁擠型連結塊

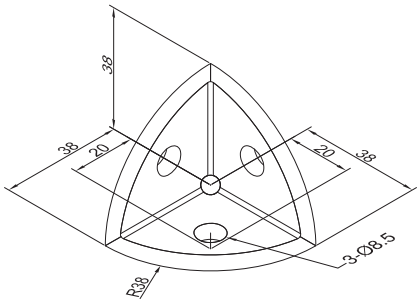

型號及表面處理	ENJ0840-8 (噴砂)
材質	鋁壓鑄 (ADC12)
重量	35g
用途	EFR4040-8連結配件
	與ENCR0840-8配合使用

ENC4040-8 端蓋

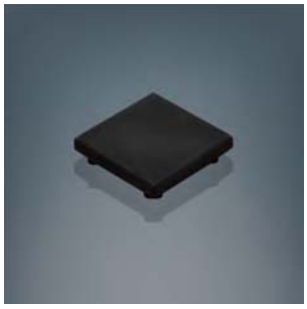

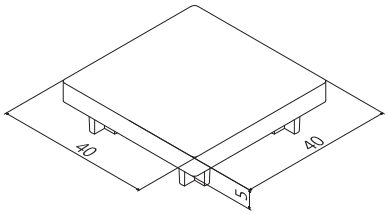

型號及顏色	ENC4040-8 (黑色)
	ENC4040-8G (灰色)
材質	尼龍 (N66)
重量	4g
用途	EF4040-8端蓋

ENC4080-8 端蓋

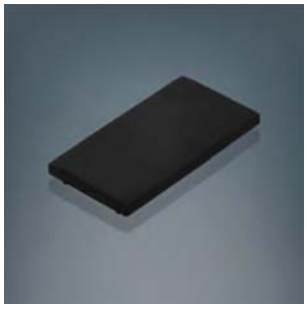

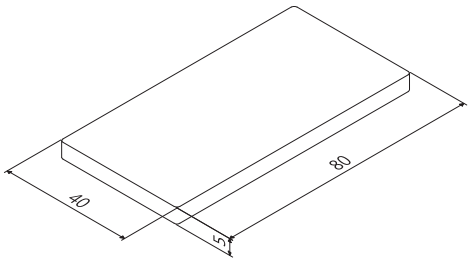

型號及顏色	ENC4080-8 (黑色)
	ENC4080-8G (灰色)
材質	尼龍 (N66)
重量	7.3g
用途	EF4080-8端蓋

ENC8080-8 端蓋

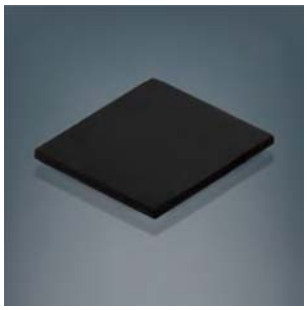

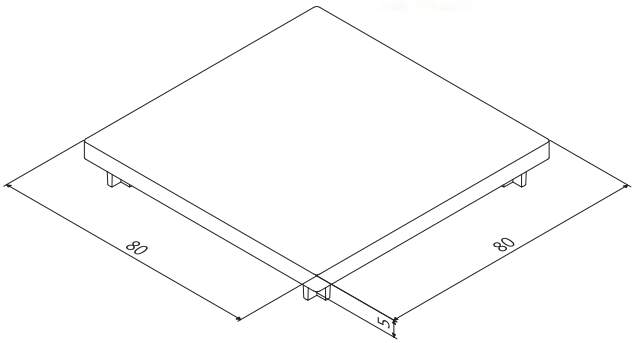

型號及顏色	ENC8080-8 (黑色)
	ENC8080-8G (灰色)
材質	尼龍 (N66)
重量	12.2g
用途	EF8080-8端蓋

ENC8840-8 端蓋

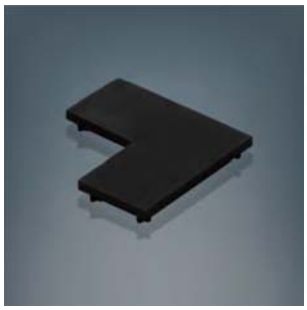

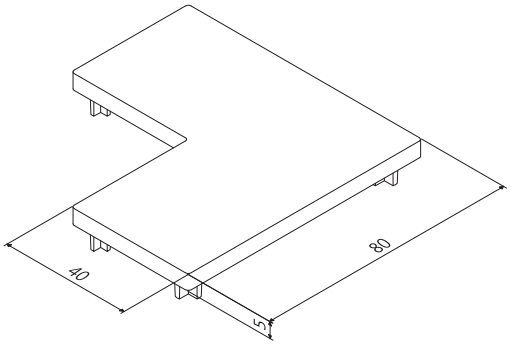

型號及顏色	ENC8840-8 (黑色)
	ENC8840-8G (灰色)
材質	尼龍 (N66)
重量	10.8g
用途	EF8840-8端蓋

ENC80120-8 端蓋

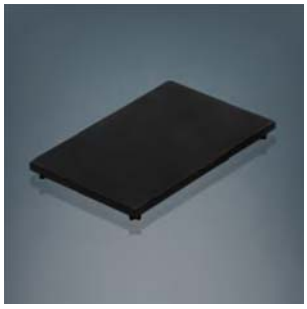

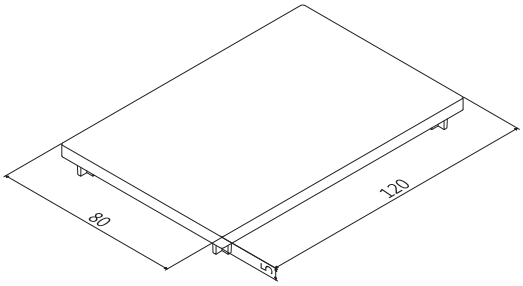

型號及顏色	ENC80120-8 (黑色)
	ENC80120-8G (灰色)
材質	尼龍 (N66)
重量	26g
用途	EF80120-8端蓋

ENC80160-8 端蓋

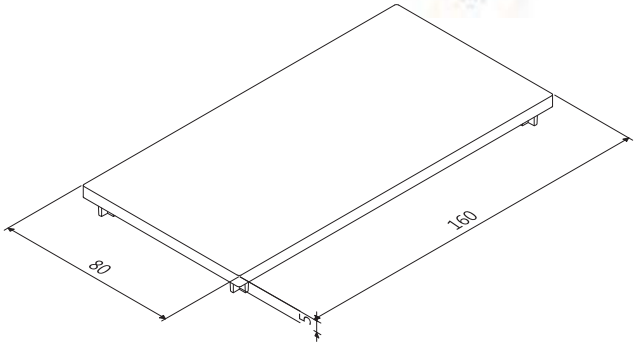

型號及顏色	ENC80160-8 (黑色)
	ENC80160-8G (灰色)
材質	尼龍 (N66)
重量	36g
用途	EF80160端蓋

ENC4545-8 端蓋

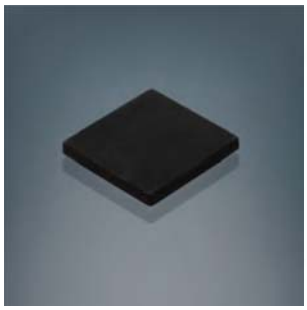

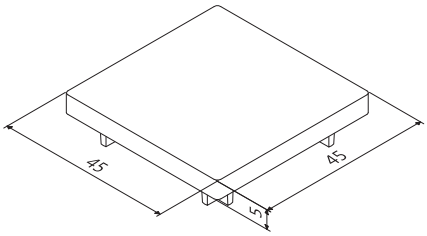

型號及顏色	ENC4545-8 (黑色)
	ENC4545-8G (灰色)
材質	尼龍 (N66)
重量	5.3g
用途	EF4545-8端蓋

ENC4590-8 端蓋

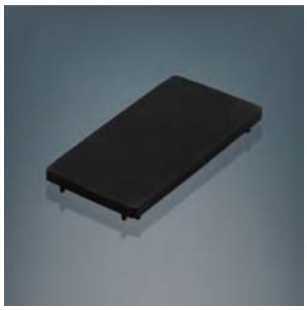

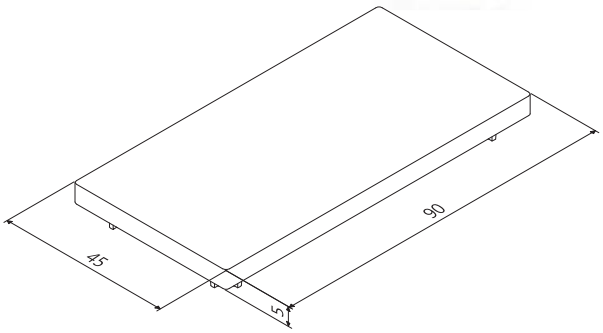

型號及顏色	ENC4590-8 (黑色)
	ENC4590-8G (灰色)
材質	尼龍 (N66)
重量	9.5g
用途	EF4590-8端蓋

ENC5050-8 端蓋

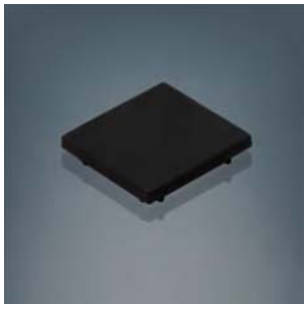

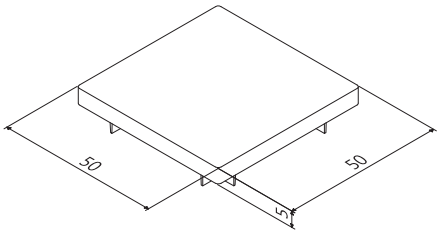

型號及顏色	ENC5050-8 (黑色)
	ENC5050-8G (灰色)
材質	尼龍 (N66)
重量	6g
用途	EF5050-8端蓋

ENC50100-8 端蓋

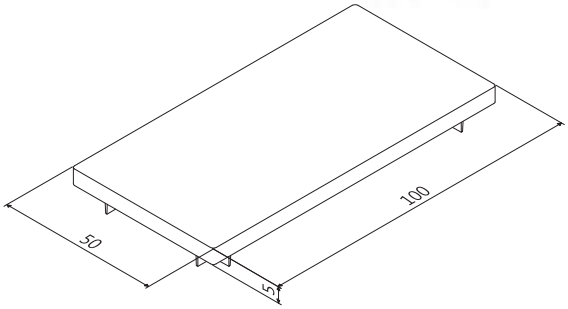

型號及顏色	ENC50100-8 (黑色)
	ENC50100-8G (灰色)
材質	尼龍 (N66)
重量	15g
用途	EF50100-8端蓋

ENC100100-8 端蓋

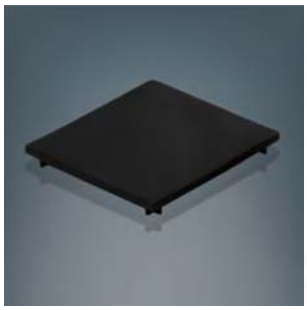

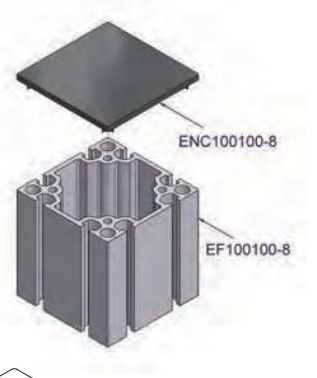

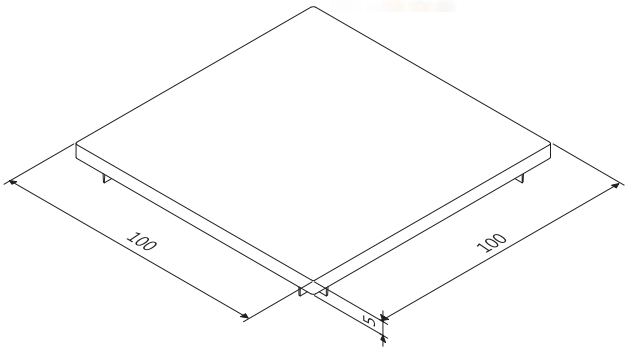

型號及顏色	ENC100100-8 (黑色)
	ENC100100-8G (灰色)
材質	尼龍 (N66)
重量	28.9g
用途	EF100100-8端蓋

ENC40-120-8 端蓋

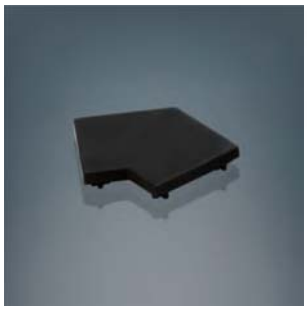

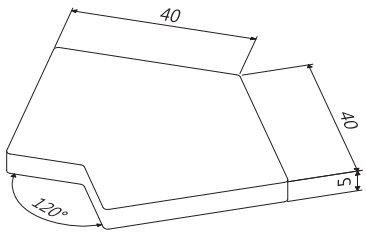

型號及顏色	ENC40-120-8 (黑色)
	ENC40-120-8G (灰色)
材質	尼龍 (N66)
重量	4.8g
用途	EF4040-120-8端蓋

ENC40-135-8 端蓋

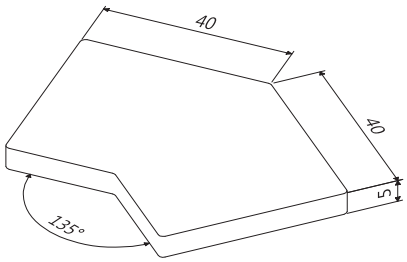

型號及顏色	ENC40-135-8 (黑色)
	ENC40-135-8G (灰色)
材質	尼龍 (N66)
重量	5.4g
用途	EF4040-135-8端蓋

ENC40-150-8 端蓋

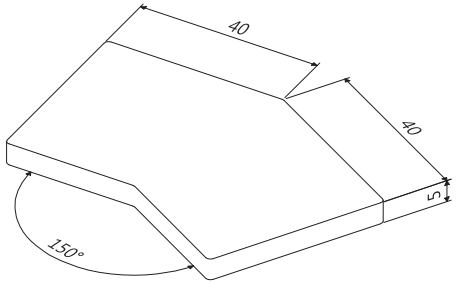

型號及顏色	ENC40-150-8 (黑色)
	ENC40-150-8G (灰色)
材質	尼龍 (N66)
重量	5.8g
用途	EF4040-150-8端蓋

ENCR0840-8 端蓋

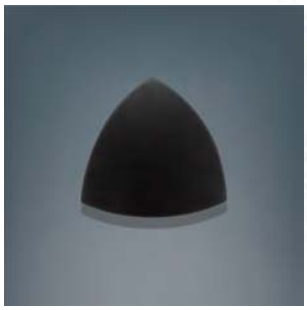

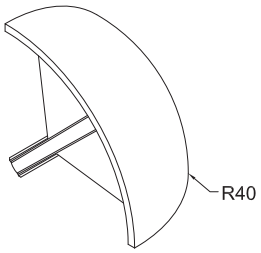

型號及顏色	ENCR0840-8 (黑色)
	ENCR0840-8G (灰色)
材質	尼龍 (N66)
重量	6.7g
用途	ENJ0840-8端蓋

ENCR4040-8 端蓋

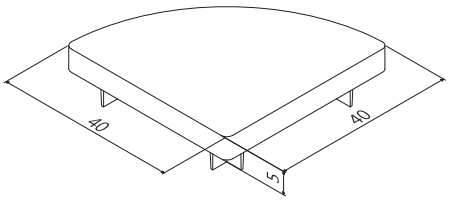

型號及顏色	ENCR4040-8 (黑色)
	ENCR4040-8G (灰色)
材質	尼龍 (N66)
重量	3g
用途	EFR4040-8端蓋

ENCR5050-8 端蓋

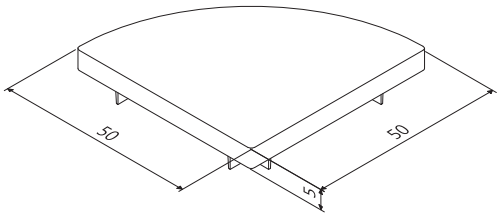

型號及顏色	ENCR5050-8 (黑色)
	ENCR5050-8G (灰色)
材質	尼龍 (N66)
重量	4.7g
用途	EFR5050-8端蓋

ENCR8840-8 端蓋

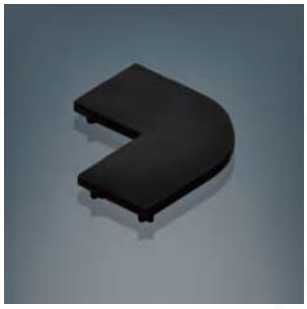

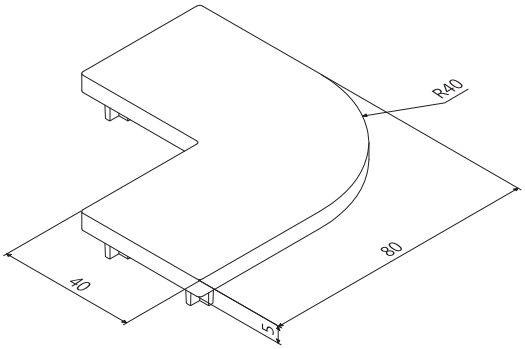

型號及顏色	ENCR8840-8 (黑色)
	ENCR8840-8G (灰色)
材質	尼龍 (N66)
重量	10.6g
用途	EFR8840-8端蓋

ENC40120-8 端蓋

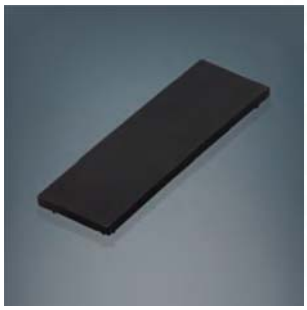

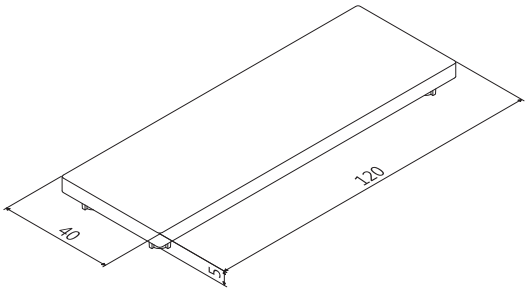

型號及顏色	ENC40120-8 (黑色)
	ENC40120-8G (灰色)
材質	尼龍 (N66)
重量	9g
用途	EF40120-8端蓋

ENC40160-8 端蓋

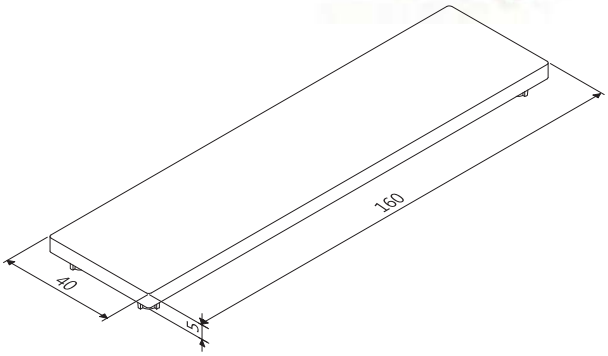

型號及顏色	ENC40160-8 (黑色)
	ENC40160-8G (灰色)
材質	尼龍 (N66)
重量	11.5g
用途	EF40160-8端蓋

IMB0825-8 封板固定連結塊

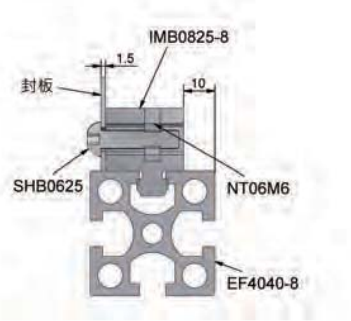

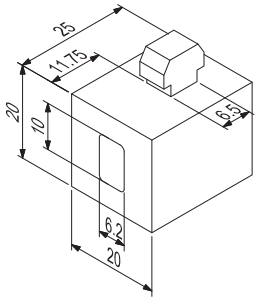

型號及顏色	IMB0825-8 (黑色)
	IMB0825-8G (灰色)
材質	尼龍 (N66)
重量	10g
用途	固定封板用配件 (搭配螺帽使用)

IMB0835-8 封板固定連結塊

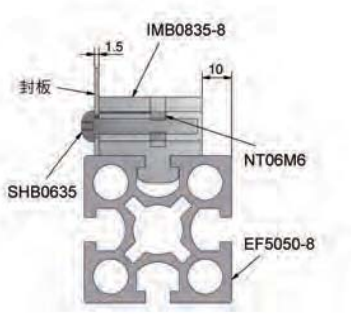

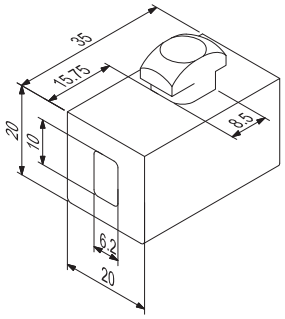

型號及顏色	IMB0835-8 (黑色)
	IMB0835-8G (灰色)
材質	尼龍 (N66)
重量	15g
用途	固定封板用配件 (搭配螺帽使用)
	配合EF5050-8使用

FB4080-8 腳板

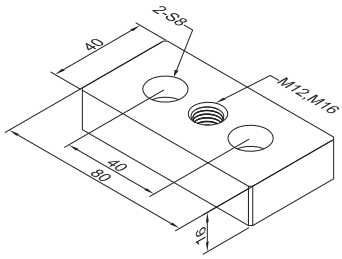

型號及表面處理	FB4080M12-8 (化學鎳)
	FB4080M16-8 (化學鎳)
材質	SS41
重量	370g
用途	調整腳或活動輪連結時使用
	配合EF4080-8使用

FB8080-8 腳板

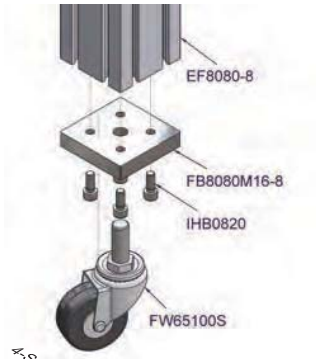

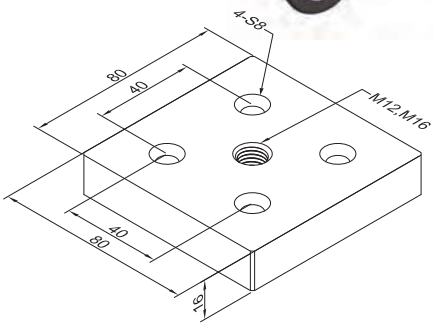

型號及表面處理	FB8080M12-8 (化學鎳)
	FB8080M16-8 (化學鎳)
材質	SS41
重量	745g
用途	調整腳或活動輪連結時使用
	配合EF8080-8或EF8840-8使用

FB8080M1602-8 腳板

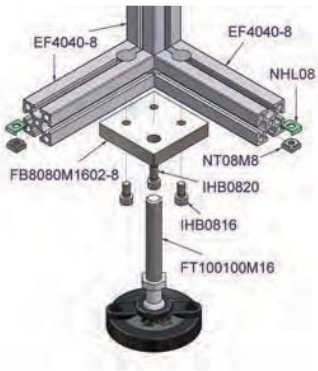

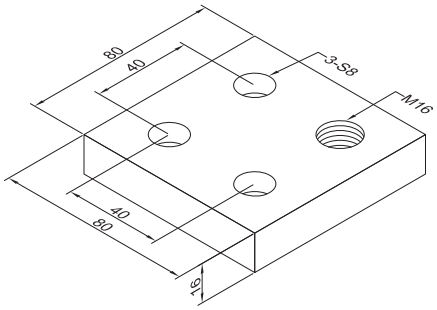

型號及表面處理	FB8080M1602-8 (化學鎳)
材質	SS41
重量	745g
用途	調整腳或活動輪連結時使用
	配合EF4040-8或EF4080-8使用

FBR8080-8 腳板

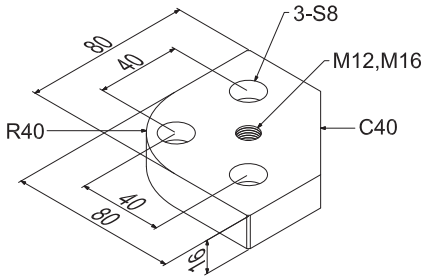

型號及表面處理	FBR8080M12-8 (化學鎳)
	FBR8080M16-8 (化學鎳)
材質	SS41
重量	630g
用途	調整腳或活動輪連結時使用
	配合EFR8840-8使用

FB5050-8 腳板

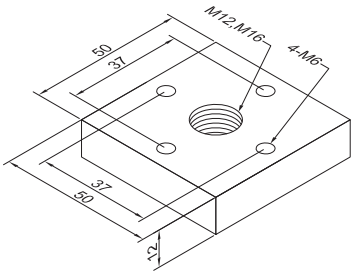

型號及表面處理	FB5050M12-8 (化學鎳)
	FB5050M16-8 (化學鎳)
材質	SS41
重量	210g
用途	調整腳或活動輪連結時使用
	配合EF5050-8使用

FBR5050-8 腳板

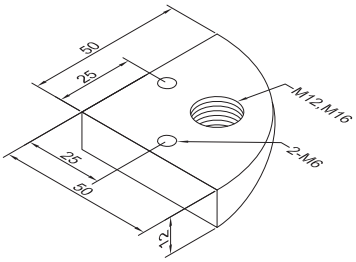

型號及表面處理	FBR5050M12-8 (化學鎳)
	FBR5050M16-8 (化學鎳)
材質	SS41
重量	160g
用途	調整腳或活動輪連結時使用
	配合EFR5050-8使用

FB08160M16-8 腳板

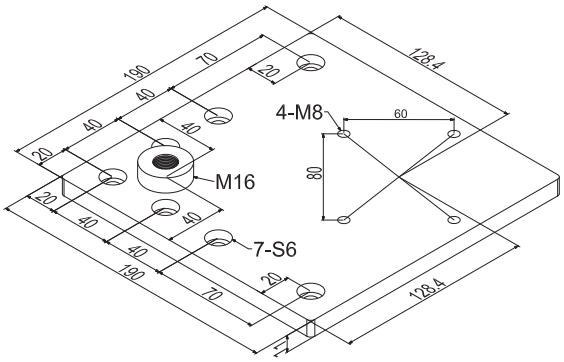

型號及表面處理	FB08160M16-8 (化學鎳)
材質	SS41
重量	3055g
用途	調整腳或活動輪連結時使用
	配合EF8840-8或EF8080-8使用

FB08160M1602-8 腳板

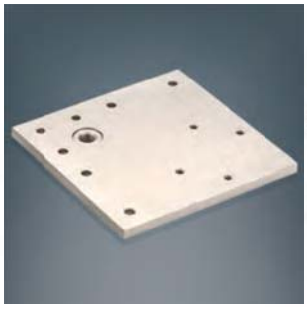

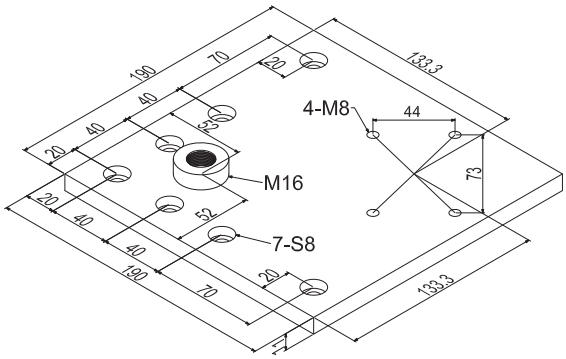

型號及表面處理	FB08160M1602-8 (化學鎳)
材質	SS41
重量	3055g
用途	調整腳或活動輪連結時使用
	配合EF4040-8或EF4080-8使用

FBR08160M16-8 腳板

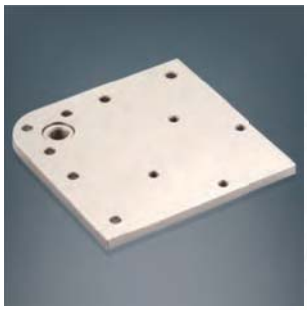

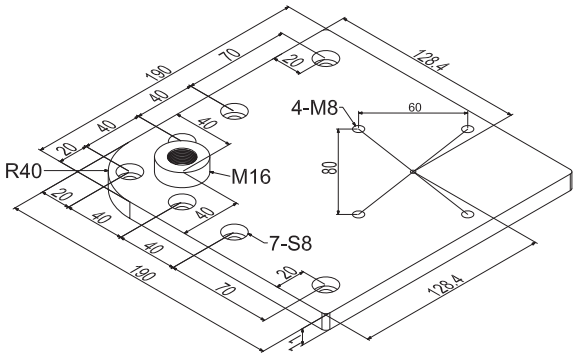

型號及表面處理	FBR08160M16-8 (化學鎳)
材質	SS41
重量	3255g
用途	調整腳或活動輪連結時使用
	配合EFR8840-8使用

NT08 置入式螺帽

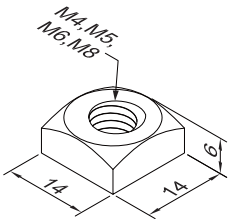

材質	SS41 (鍍鎳)	SUS304
型號	NT08M4	NTS08M4
	NT08M5	NTS08M5
	NT08M6	NTS08M6
	NT08M8	NTS08M8
重量	80g / 10pcs	
用途	置入式螺帽	

NTF08 崁入式螺帽

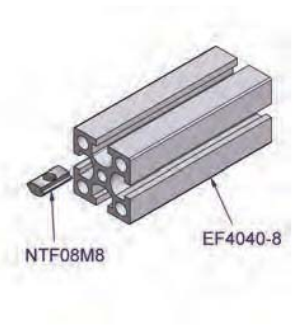

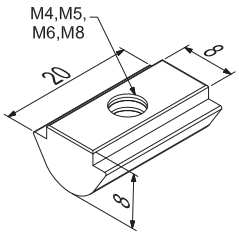

材質	SS41 (鍍鎳)	SUS304
型號	NTF08M4	NTFS08M4
	NTF08M5	NTFS08M5
	NTF08M6	NTFS08M6
	NTF08M8	NTFS08M8
重量	100g / 10pcs	
用途	崁入式螺帽	

NHL08 置入式螺帽止滑墊

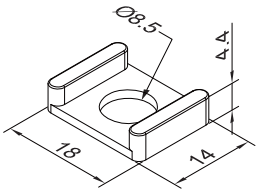

型號	NHL08
材質	PVC
重量	5.7g / 10pcs
用途	置入式螺帽止滑墊

NHLF08 崁入式螺帽止滑墊

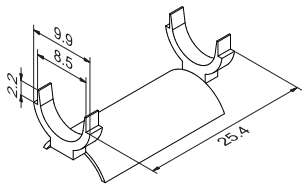

型號	NHLF08
材質	PP
重量	2.1g / 10pcs
用途	崁入式螺帽止滑墊

NTFM408 嵌入式螺帽

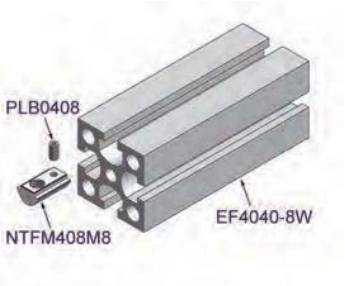

非常備庫存

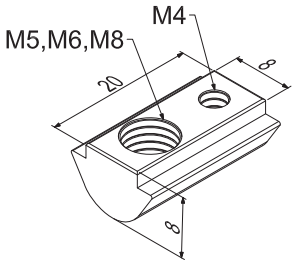

材質	SS41(鍍鎳)
型號	NTFM408M5
	NTFM408M6
	NTFM408M8
重量	100g / 10pcs
用途	嵌入式螺帽

NTFB08 嵌入式螺帽

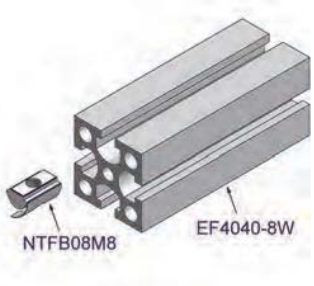

非常備庫存

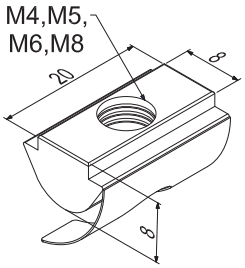

材質	SS41 (鍍鎳)
型號	NTFB08M4
	NTFB08M5
	NTFB08M6
	NTFB08M8
重量	100g / 10pcs
用途	嵌入式螺帽+彈墊

DCPE-8 飾條

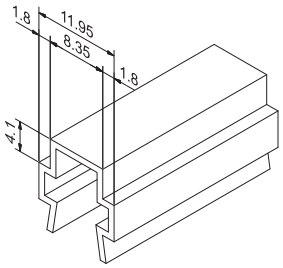

型號及顏色	DCPE-8 (黑色)
	DCPE-8G (灰色)
材質	PE
重量	135g / 1,000mm
用途	M8系列飾條
販賣單位	3,000mm / 支
庫存長度	3,000mm / 支

DCR-8 飾條(軟質)

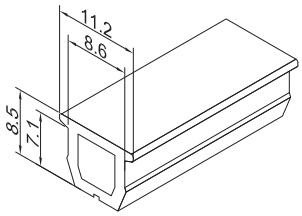

型號及顏色	DCR-8 (黑色)
	DCR-8G (灰色)
材質	PVC
重量	59.6g / 1,000mm
用途	M8系列軟質飾條
販賣單位	1,000mm / 支
庫存長度	100,000mm / 捲

DCL-8Y 防撞條(L型)

⚠ 非常備庫存

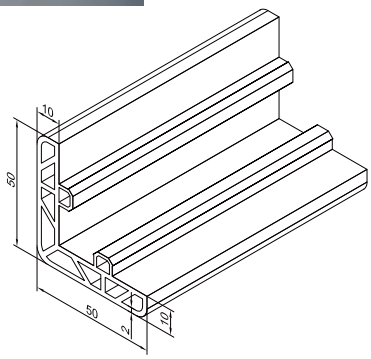

型號及顏色	DCL-8Y (黃色)
材質	PVC
重量	1475g / 2,000mm
用途	M8系列L型防撞條
販賣單位	2,000mm / 支
庫存長度	2,000mm / 支

DCF-8G 防撞條(半圓型)

⚠ 非常備庫存

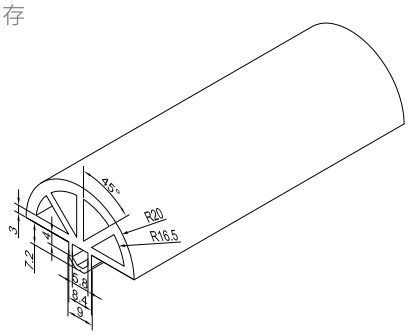

型號及顏色	DCF-8G (灰色)
材質	PVC
重量	1298g / 3,000mm
用途	M8系列半圓型防撞條
販賣單位	3,000mm / 支
庫存長度	3,000mm / 支

DCC-8 間隙條

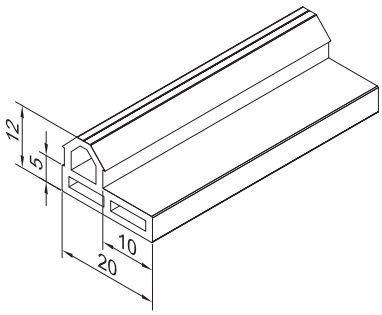

型號及顏色	DCC-8 (黑色)
	DCC-8G (灰色)
材質	PVC
重量	118g / 1,000mm
用途	M8系列間隙條
販賣單位	1,000mm / 支
庫存長度	50,000mm / 捲

特殊型材 & 特殊/共用配件

SP SHAPES & ACCSSARY

⚠️ 特殊型材 & 特殊配件皆為非常備庫存

DAV6045W

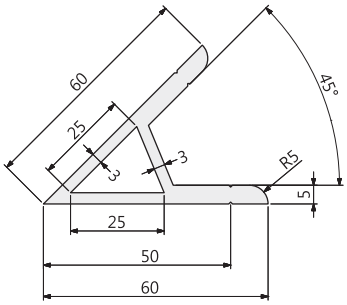

Technical Data	
型號表示	DAV6045W DAV6045B
庫存長度	5,800mm
有效長度	5,600mm
重　　量	1.4kg/m
用　　途	連結用鋁擠型(45度)

DAV6060W

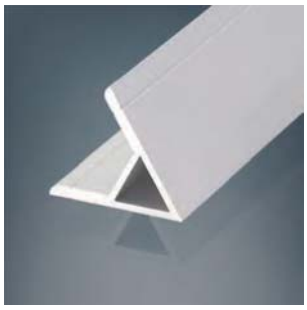

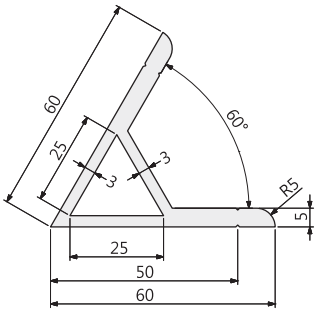

Technical Data	
型號表示	DAV6060W DAV6060B
庫存長度	5,800mm
有效長度	5,600mm
重　　量	1.5kg/m
用　　途	連結用鋁擠型(60度)

DAV60120W

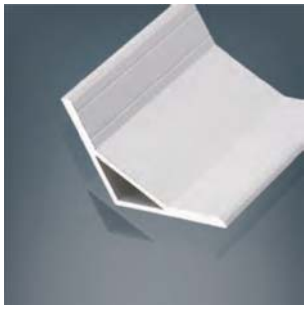

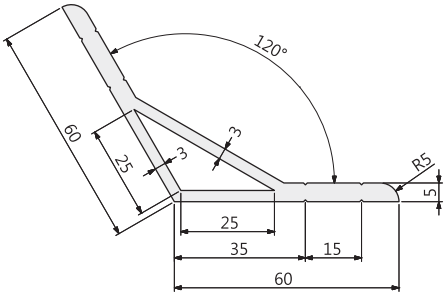

Technical Data	
型號表示	DAV60120W DAV60120B
庫存長度	5,800mm
有效長度	5,600mm
重　　量	1.3kg/m
用　　途	連結用鋁擠型(120度)

DAV60135W

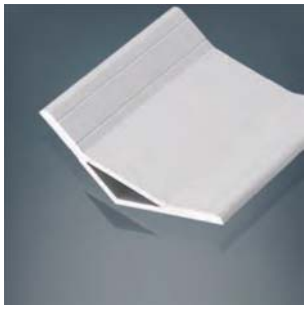

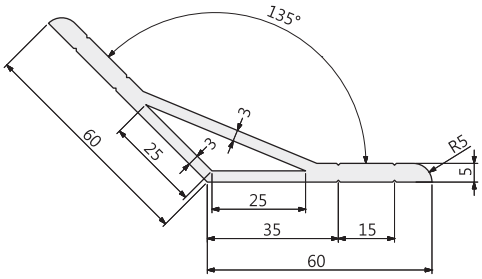

Technical Data	
型號表示	DAV60135W DAV60135B
庫存長度	5,800mm
有效長度	5,600mm
重　　量	1.7kg/m
用　　途	連結用鋁擠型(135度)

特殊型材
共用技術資料

※材質：A6N01S-T5

型號表示	表面處理	表面顏色
型號○○○○W	陽極處理	鋁本色
型號○○○○B	陽極處理	黑色

※表面處理厚度：
陽極處理9±2μ
黑色陽極處理15±2μ
※切斷面無表面處理

DAV60150W

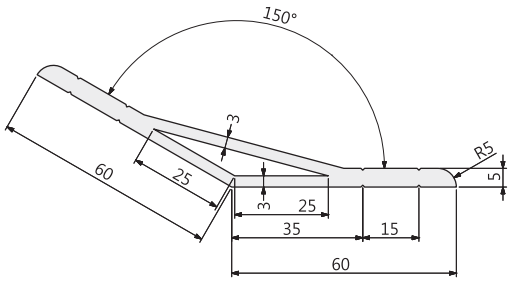

Technical Data	
型號表示	DAV60150W DAV60150B
庫存長度	5,800mm
有效長度	5,600mm
重　　量	1.7kg/m
用　　途	連結用鋁擠型(150度)

DAL2020W

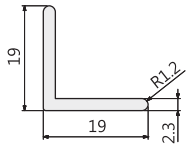

Technical Data	
型號表示	DAL2020W DAL2020B
庫存長度	5,800mm
有效長度	5,600mm
重　　量	0.3kg/m
用　　途	連結用鋁擠型(90度)

DAL3030W

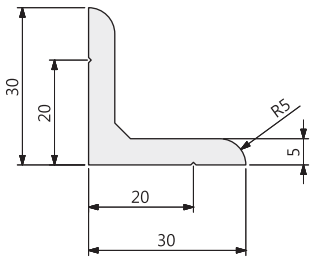

Technical Data	
型號表示	DAL3030W DAL3030B
庫存長度	5,800mm
有效長度	5,600mm
重　　量	0.7kg/m
用　　途	連結用鋁擠型(90度)

DAL4040W

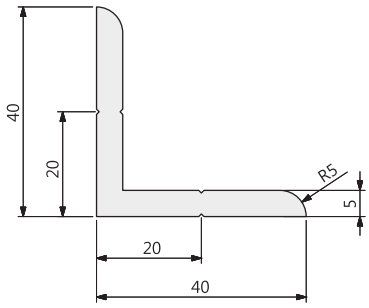

Technical Data	
型號表示	DAL4040W DAL4040B
庫存長度	5,800mm
有效長度	5,600mm
重　　量	1.0kg/m
用　　途	連結用鋁擠型(90度)

特殊型材
共用技術資料

※材質：A6N01S-T5

型號表示	表面處理	表面顏色
型號○○○○W	陽極處理	鋁本色
型號○○○○B	陽極處理	黑色

※表面處理厚度：
陽極處理9±2μ
黑色陽極處理15±2μ
※切斷面無表面處理

DAL5050W

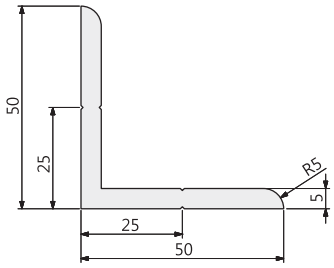

Technical Data	
型號表示	DAL5050W DAL5050B
庫存長度	5,800mm
有效長度	5,600mm
重　量	1.3kg/m
用　途	連結用鋁擠型(90度)

DAL6060W

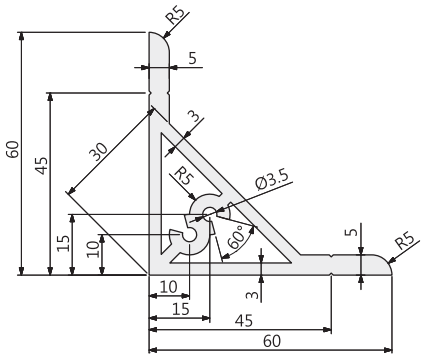

Technical Data	
型號表示	DAL6060W DAL6060B
庫存長度	5,800mm
有效長度	5,600mm
重　量	1.9kg/m
用　途	連結用鋁擠型(90度)

DAB0560W

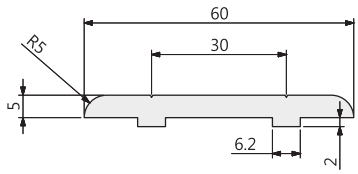

Technical Data	
型號表示	DAB0560W DAB0560B
庫存長度	5,800mm
有效長度	5,600mm
重　量	0.9kg/m
用　途	連結用鋁擠型

DAB0560-PW

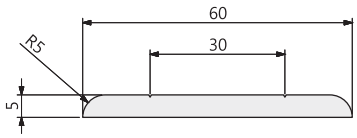

Technical Data	
型號表示	DAB0560-PW DAB0560-PB
庫存長度	5,800mm
有效長度	5,600mm
重　量	0.8kg/m
用　途	連結用鋁擠型

特殊型材
共用技術資料

※材質：A6N01S-T5

型號表示	表面處理	表面顏色
型號○○○○W	陽極處理	鋁本色
型號○○○○B	陽極處理	黑色

※表面處理厚度：
陽極處理9±2μ
黑色陽極處理15±2μ
※切斷面無表面處理

DAB0580W

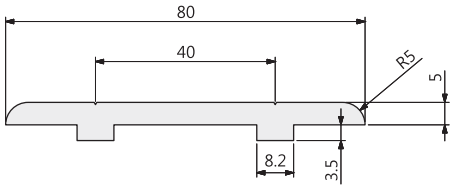

Technical Data	
型號表示	DAB0580W DAB0580B
庫存長度	5,800mm
有效長度	5,600mm
重　　量	1.2kg/m
用　　途	連結用鋁擠型

DAB0580-PW

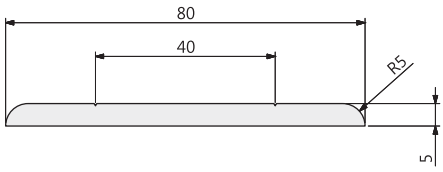

Technical Data	
型號表示	DAB0580-PW DAB0580-PB
庫存長度	5,800mm
有效長度	5,600mm
重　　量	1.0kg/m
用　　途	連結用鋁擠型

※材質：A6N01S-T5

型號表示	表面處理	表面顏色
型號OOOOW	陽極處理	鋁本色
型號OOOOB	陽極處理	黑色

※表面處理厚度：
陽極處理9±2μ
黑色陽極處理15±2μ
※切斷面無表面處理

AM403W

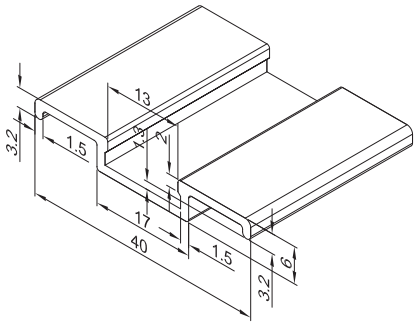

Technical Data	
型號表示	AM403W
庫存長度	5,800mm
有效長度	5,600mm
重　　量	0.22kg/m
用　　途	搭配40鋁材和3T的⊓型蓋板(壓雙邊)

AN403W

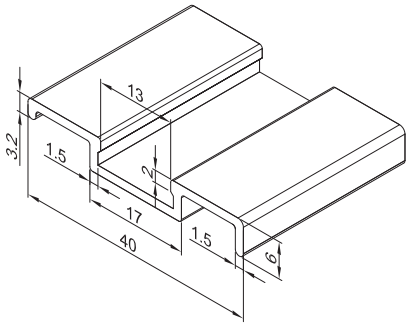

Technical Data	
型號表示	AN403W
庫存長度	5,800mm
有效長度	5,600mm
重　　量	0.23kg/m
用　　途	搭配40鋁材和3T的⊓型蓋板(壓單邊)

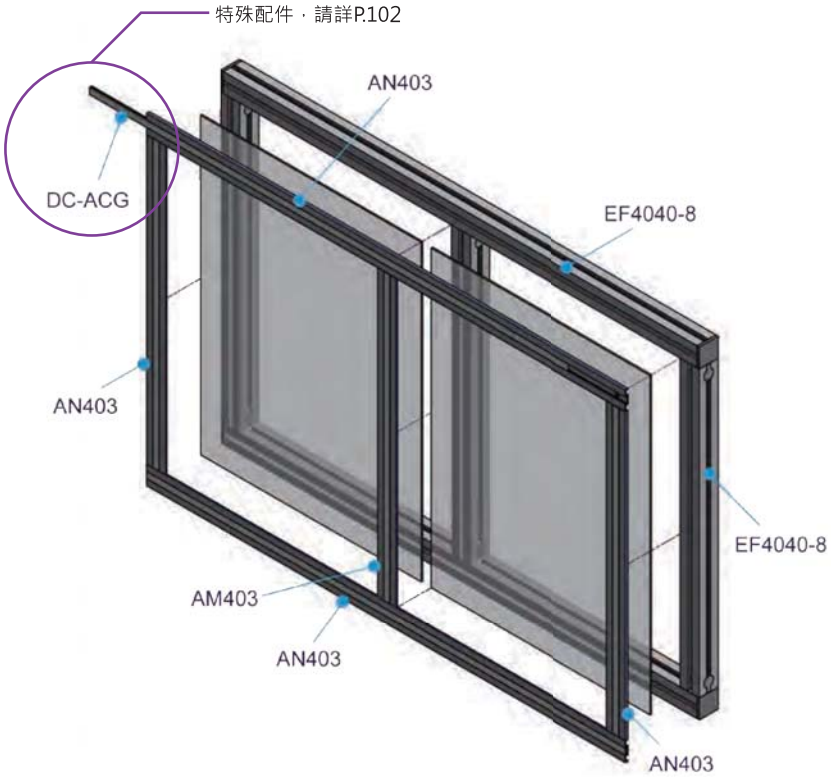

特殊型材
共用技術資料

※材質：A6N01S-T5

型號表示	表面處理	表面顏色
型號OOOOW	陽極處理	鋁本色
型號OOOOB	陽極處理	黑色

※表面處理厚度：
陽極處理9±2μ
黑色陽極處理15±2μ
※切斷面無表面處理

AM503W

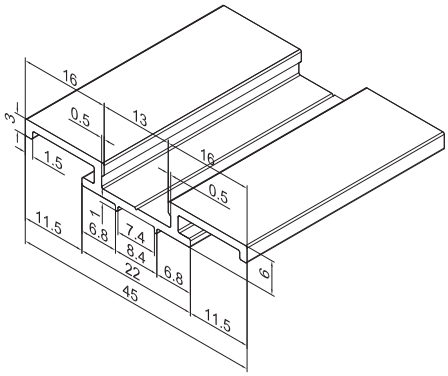

Technical Data	
型號表示	AM503W
庫存長度	5,800mm
有效長度	5,600mm
重　　量	0.26kg/m
用　　途	搭配45鋁材和3T的 ㄇ型蓋板(壓雙邊)

AN503W

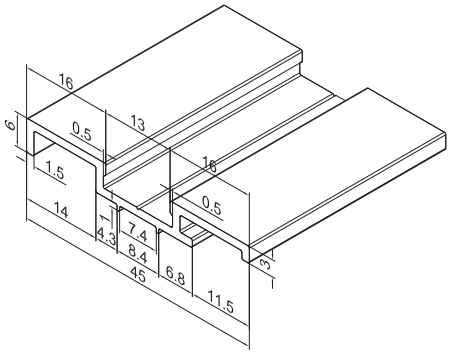

Technical Data	
型號表示	AN503W
庫存長度	5,800mm
有效長度	5,600mm
重　　量	0.26kg/m
用　　途	搭配45鋁材和3T的 ㄇ型蓋板(壓單邊)

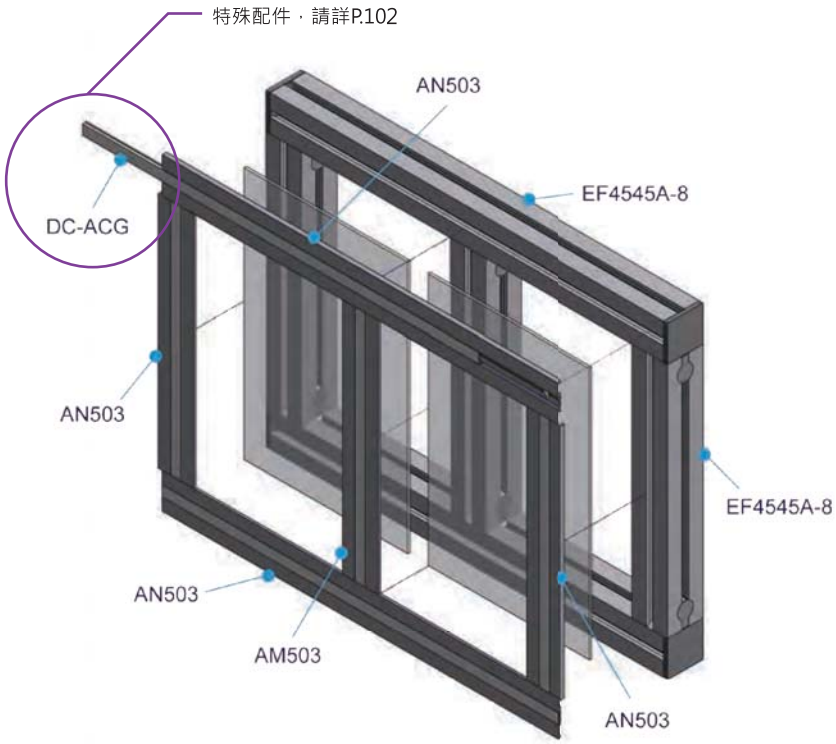

特殊型材
共用技術資料

※材質：A6N01S-T5

型號表示	表面處理	表面顏色
型號OOOOW	陽極處理	鋁本色
型號OOOOB	陽極處理	黑色

※表面處理厚度：
陽極處理9±2μ
黑色陽極處理15±2μ
※切斷面無表面處理

ADP06W

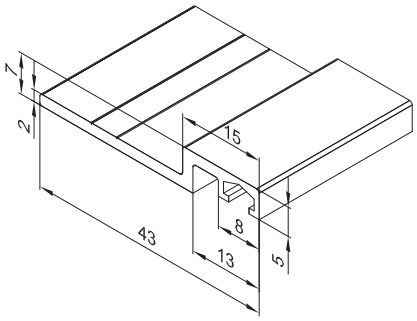

Technical Data	
型號表示	ADP06W
庫存長度	5,800mm
有效長度	5,600mm
重　量	0.27kg/m
用　途	對開門中間擋縫用 鋁製對開門檔

ADL06W

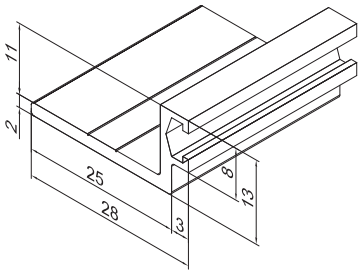

Technical Data	
型號表示	ADL06W
庫存長度	5,800mm
有效長度	5,600mm
重　量	0.21kg/m
用　途	門框四周擋縫用 鋁製L型門檔

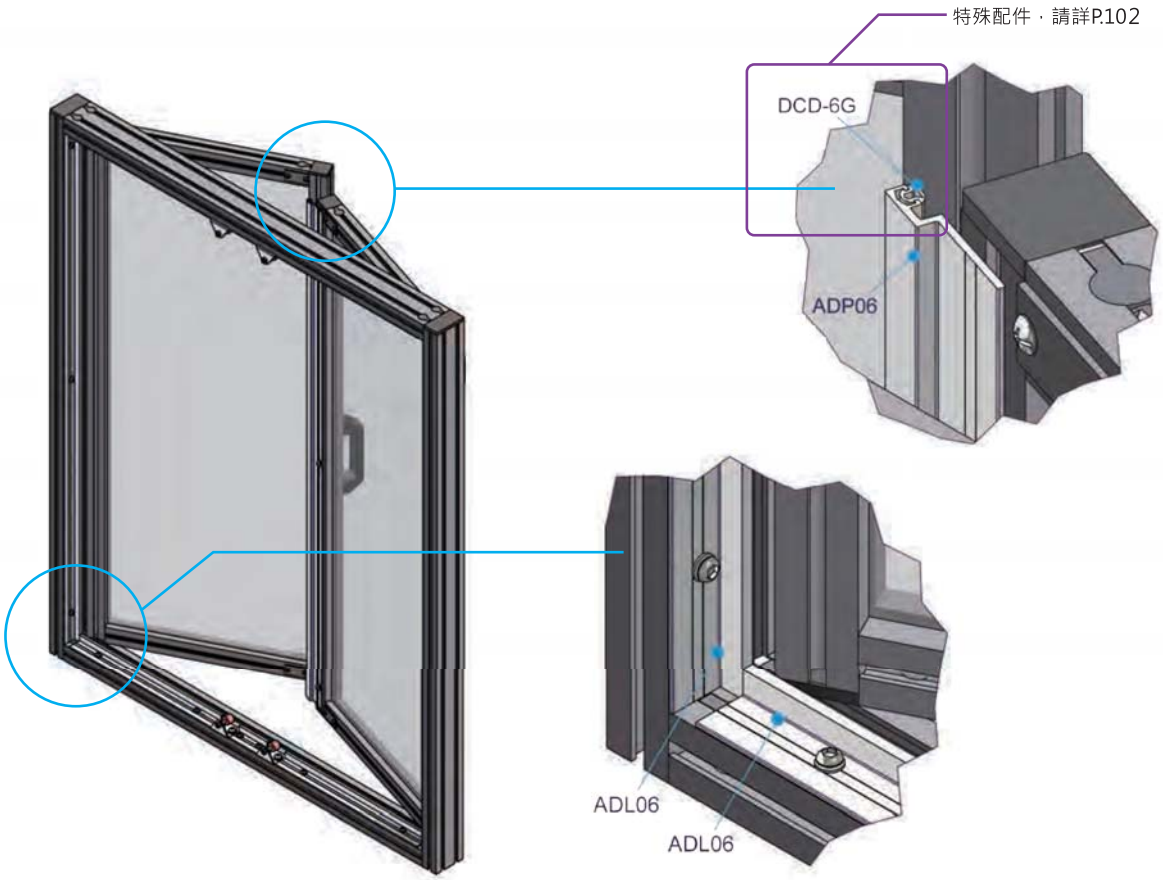

特殊型材
共用技術資料

※材質：A6N01S-T5

型號表示	表面處理	表面顏色
型號○○○○W	陽極處理	鋁本色
型號○○○○B	陽極處理	黑色

※表面處理厚度：
陽極處理9±2μ
黑色陽極處理15±2μ
※切斷面無表面處理

AD50100W

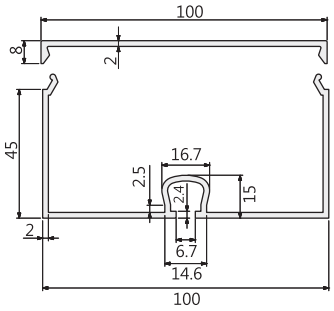

Technical Data	
型號表示	AD50100W AD50100B
庫存長度	5,000mm
有效長度	4,800mm
重　　量	1.86kg/m
用　　途	配線用線槽，可搭配分隔板ADP4045使用

AD75150W

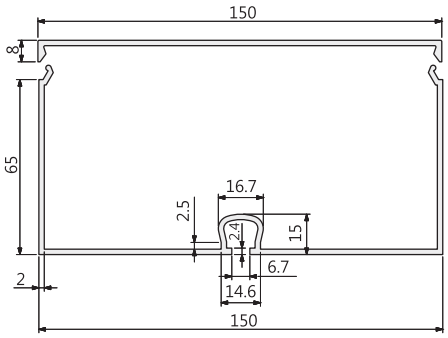

Technical Data	
型號表示	AD75150W AD75150B
庫存長度	5,000mm
有效長度	4,800mm
重　　量	2.8kg/m
用　　途	配線用線槽，可搭配分隔板ADP4045使用

ADP4045W

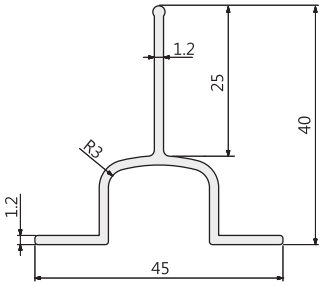

Technical Data	
型號表示	ADP4045W ADP4045B
庫存長度	5,000mm
有效長度	4,800mm
重　　量	0.26kg/m
用　　途	可作為線槽分割使用 (AD50100/AD75150)

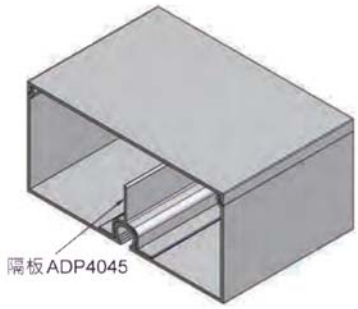

特殊型材
共用技術資料

※材質：A6N01S-T5

型號表示	表面處理	表面顏色
型號○○○○W	陽極處理	鋁本色
型號○○○○B	陽極處理	黑色

※表面處理厚度：
陽極處理9±2μ
黑色陽極處理15±2μ
※切斷面無表面處理

DC-ACG 特殊配件-ㄇ型蓋板飾條

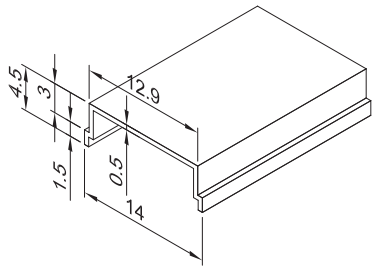

型號及顏色	DC-ACG (灰色)
材質	PVC
重量	16.2g / 2,000mm
用途	ㄇ型蓋板飾條
販賣單位	2,000mm / 支
庫存長度	2,000mm / 支

DCD-6 特殊配件-門擋飾條(軟質)

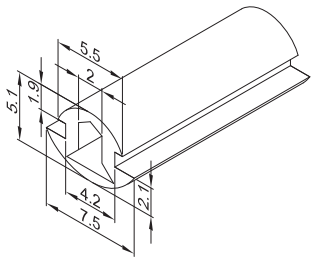

型號及顏色	DCD-6 (黑色)
	DCD-6G (灰色)
材質	PVC
重量	19.2g / 1,000mm
用途	門擋飾條
販賣單位	1,000mm / 支
庫存長度	100,000mm / 捲

共用配件 COMMON ACCESSRY

DHI0645K 鋁製活頁

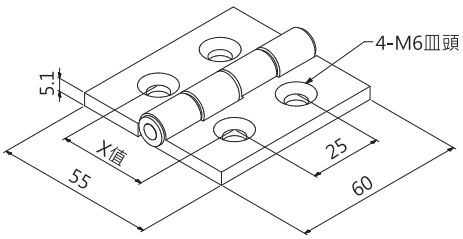

型號	X值	搭配鋁擠型種類	表面處理	材質	重量
DHI0645K-31G	31	六系列與六系列	陽極霧本	鋁合金	53.5g
DHI0645K-36G	36	六系列與八系列			
DHI0645K-41G	41	八系列與八系列			
DHI0645K-31B	31	六系列與六系列	電著黑		
DHI0645K-36B	36	六系列與八系列			
DHI0645K-41B	41	八系列與八系列			

DHI0645A 活頁

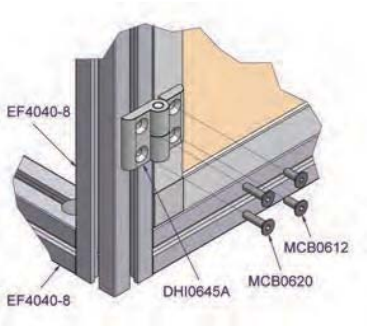

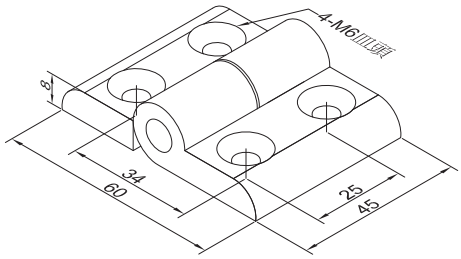

型號	DHI0645A-L (左開)
	DHI0645A-R (右開)
材質	鋁壓鑄 (ADC12)
重量	62g
用途	快拆式活頁
	分為左開與右開兩種

DHI0645H 隱藏式活頁

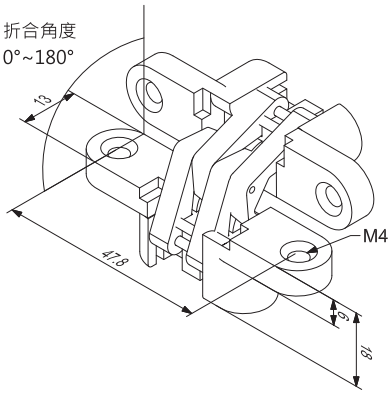

型號	DHI0645H
材質	鋅合金 鍍鉻
重量	90g
備註	可隱藏於鋁擠型內活頁

DHI0645 活頁

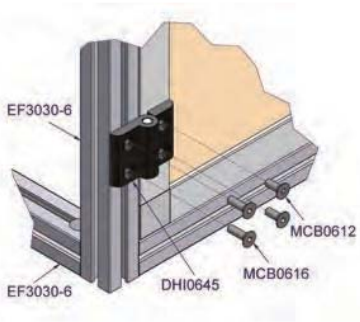

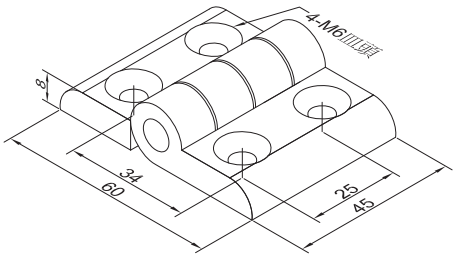

型號	DHI0645 (黑色)
	DHI0645G (灰色)
材質	尼龍 (N66)
重量	41g

DHA06115 把手

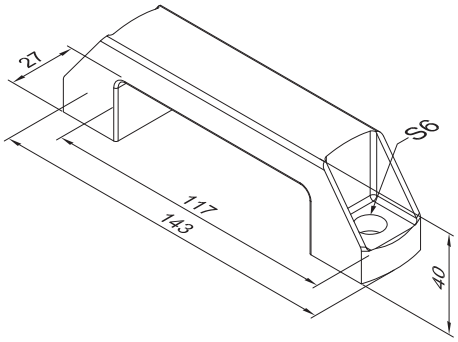

型號	DHA06115
材質	PE475
重量	40g
備註	外凸式把手

DHA04110 把手

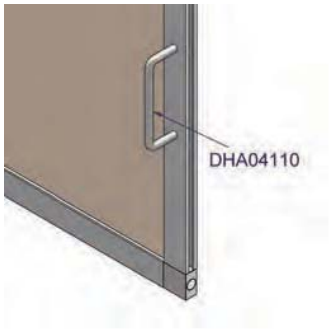

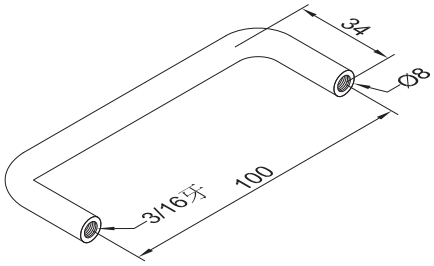

型號	DHA04110
材質	SUS304
重量	55g
備註	外凸式把手

DHA082027 把手

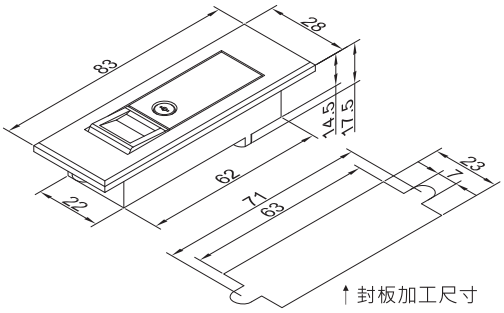

型號	DHA082027
材質	鑄鐵
重量	80g
備註	電控箱用把手-附鎖

DHA3595 把手

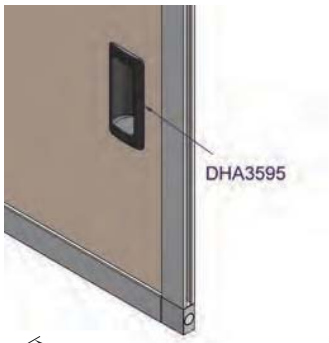

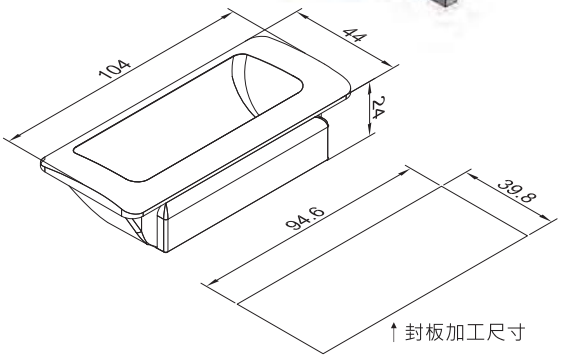

型號及規格	DHA3595-A (配合5t封板使用)
	DHA3595-P (配合1.6t~2t封板使用)
材質	ABS樹脂
重量	20g
備註	崁入式把手

DHA4080 把手

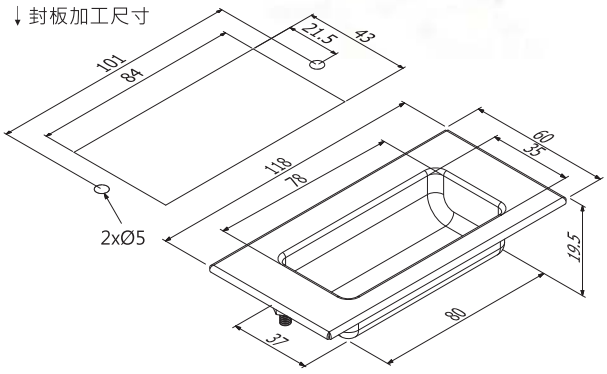

型號	DHA4080
材質	SUS304
重量	64g
備註	崁入式把手，可選配件、防水橡膠墊片

DHA1270 隱藏式旋轉把手

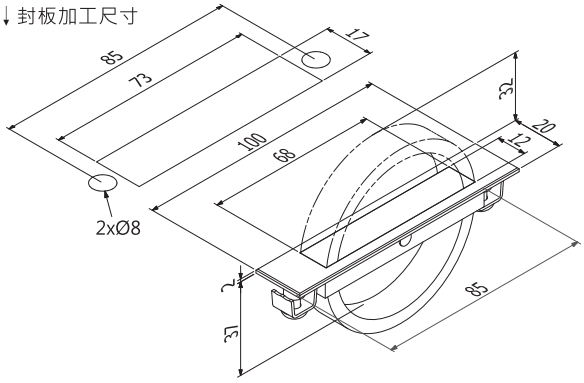

型號	DHA1270
材質	鋅合金
重量	89g
備註	無

DHA1090 把手

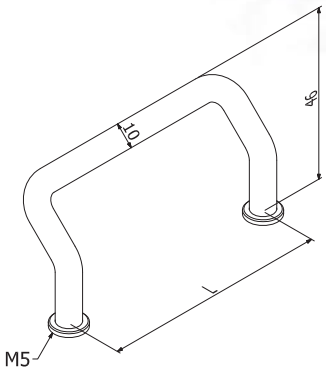

型號	DHA1090	DHA10100	DHA10120
材質	SPCC 亮鉻		
L	88	100	120
重量	120g	130g	140g

DHA09100 把手

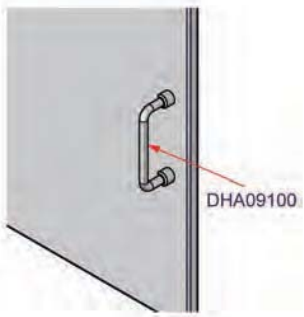

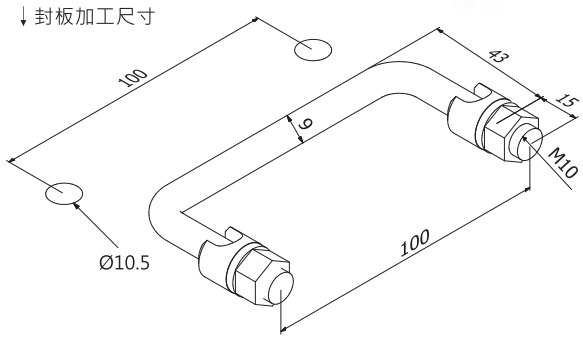

型號	DHA09100	DHA09100B	DHA09100S
材質	SPCC 亮鉻	SPCC黑色塗裝	SUS304
重量	123g		
備註	折疊把手		

CS101 按壓式門閂

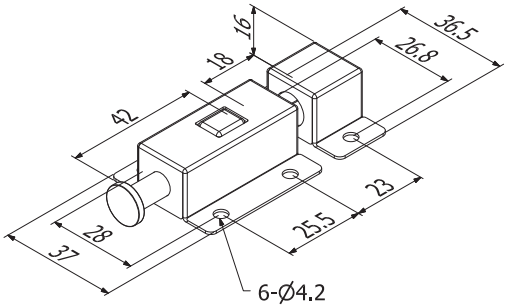

型號	CS101
材質	SUS304
重量	54g
備註	推動行程8mm

DSP0640 磁石組

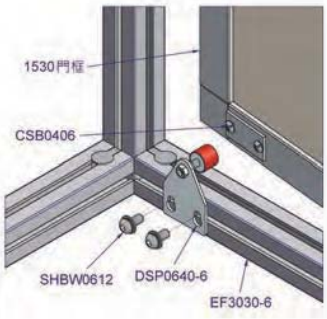

M6：L(牙總長)=7mm
M8：L(牙總長)=17mm

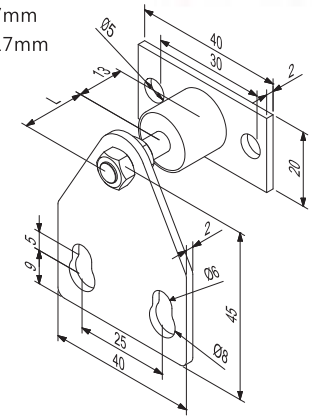

型號及規格	DSP0640-6 (配合M6系列鋁擠型)
	DSP0640-8 (配合M8系列鋁擠型)
材質	SUS430
重量	47g

DSP0640N 磁石組

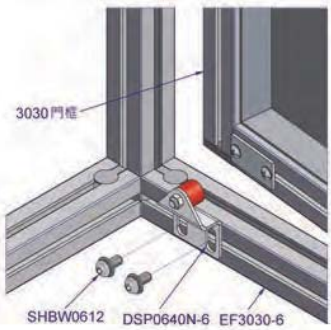

M6：L(牙總長)=7mm
M8：L(牙總長)=17mm

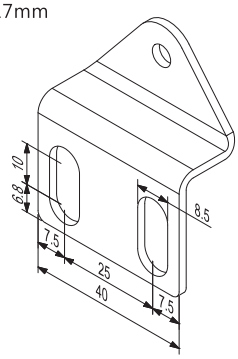

型號及規格	DSP0640N-6 (配合M6系列鋁擠型)
	DSP0640N-8 (配合M8系列鋁擠型)
材質	SUS430
重量	55g

DSP0640L 磁石組

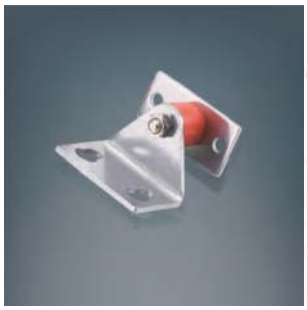

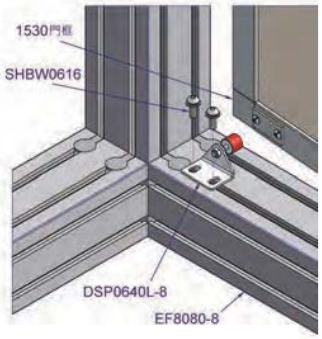

M6：L(牙總長)=7mm
M8：L(牙總長)=17mm

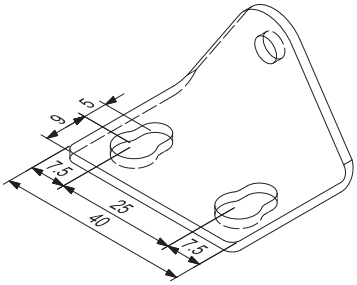

型號及規格	DSP0640L-6 (配合M6系列鋁擠型)
	DSP0640L-8 (配合M8系列鋁擠型)
材質	SUS430
重量	45g

DSP0640P 磁石組

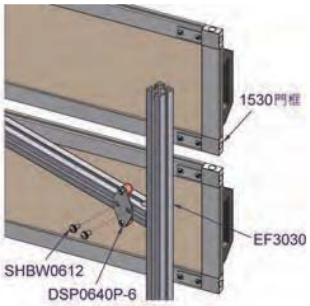

M6：L(牙總長)=7mm
M8：L(牙總長)=17mm

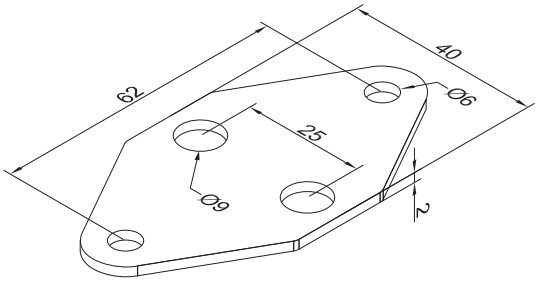

型號及規格	DSP0640P-6 (配合M6系列鋁擠型)
	DSP0640P-8 (配合M8系列鋁擠型)
材質	SUS430
重量	85g

DSP2050 磁石組

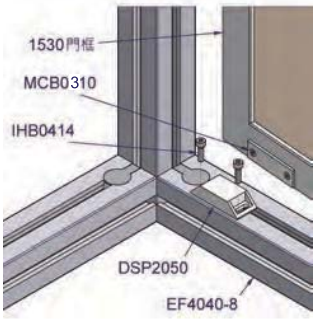

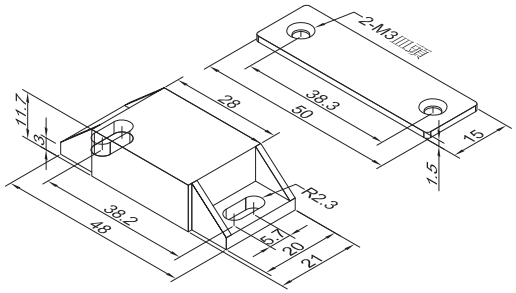

型號	DSP2050
材質	塑膠殼：PE606
	擋片：SUS430
重量	23.8g

吊環 吊環

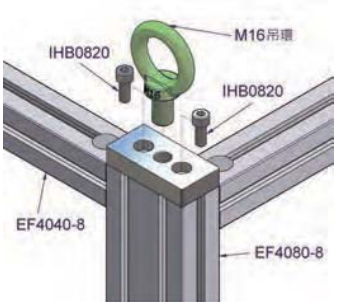

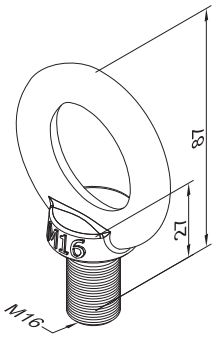

材質	SUS304
規格	M8、M12、M16
重量	220g
用途	可搭配FBM16腳板進行鋁架吊掛作業

分散板 分散板

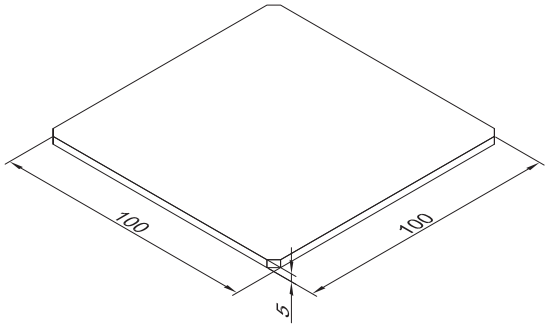

材質	SUS304
規格	100mm x 100mm x 5mm
重量	3.8g
用途	分散集中應力

IHB

內六角螺絲

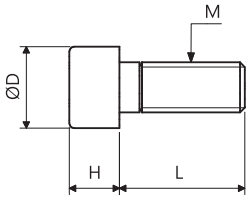

型號			規格			
材質 SCM435	材質 SUS304	材質 SCM435(黑色)	M(牙)	L(牙長)	H	D
IHB0414	IHBS0414	IHBB0414	M4	14	4	7
IHB0612	IHBS0612	IHBB0612	M6	12	6	9.8
IHB0616	IHBS0616	IHBB0616		16		
IHB0620	IHBS0620	IHBB0620		20		
IHB0622	IHBS0622	IHBB0622		22		
IHB0816	IHBS0816	IHBB0816	M8	16	8	13.1
IHB0820	IHBS0820	IHBB0820		20		
IHB0828	IHBS0828	IHBB0828		28		

SHB

半圓頭螺絲

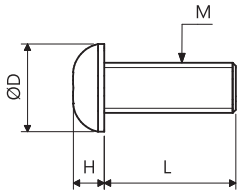

型號			規格			
材質 SCM435	材質 SUS304	材質 SCM435(黑色)	M(牙)	L(牙長)	H	D
SHB0406	SHBS0406	SHBB0406	M4	6	2	7.5
SHB0412	SHBS0412	SHBB0412		12		
SHB0610	SHBS0610	SHBB0610	M6	10	3.6	10.2
SHB0612	SHBS0612	SHBB0612		12		
SHB0616	SHBS0616	SHBB0616		16		
SHB0620	SHBS0620	SHBB0620		20		
SHB0625	SHBS0625	SHBB0625		25		
SHB0635	SHBS0635	SHBB0635		35		
SHB0816	SHBS0816	SHBB0816	M8	16	4.8	14
SHB0820	SHBS0820	SHBB0820		20		

SHBW

半圓頭螺絲+華司

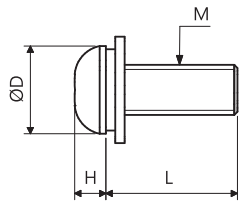

型號			規格			
材質 SCM435	材質 SUS304	材質 SCM435(黑色)	M(牙)	L(牙長)	H	D
SHBW0412	SHBWS0412	SHBBW0412	M4	12	2	7.5
SHBW0512	SHBWS0512	SHBBW0512	M5	12	3	9.4
SHBW0612	SHBWS0612	SHBBW0612	M6	12	3.6	10.2
SHBW0616	SHBWS0616	SHBBW0616		16		
SHBW0816	SHBWS0816	SHBBW0816	M8	16	4.8	14
SHBW0820	SHBWS0820	SHBBW0820		20		
SHBW0824	SHBWS0824	SHBBW0824		24		

CSB

大扁頭十字螺絲

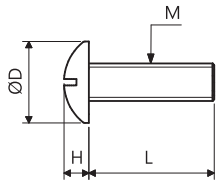

型號			規格			
材質 SCM435	材質 SUS304	材質 SCM435(黑色)	M(牙)	L(牙長)	H	D
CSB0406	CSBS0406	CSBB0406	M4	6	2.7	9.3
CSB0612	CSBS0612	CSBB0612	M6	12	4	13
CSB0620	CSBS0620	CSBB0620		20		
CSB0625	CSBS0625	CSBB0625		25		

MCB

皿頭內六角螺絲

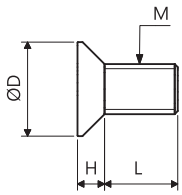

型號			規格			
材質 SCM435	材質 SUS304	材質 SCM435(黑色)	M(牙)	L(牙長)	H	D
MCB0410	MCBS0410	MCBB0410	M4	10	3	7.5
MCB0412	MCBS0412	MCBB0412		12		
MCB0416	MCBS0416	MCBB0416		16		
MCB0512	MCBS0512	MCBB0512	M5	12	3.4	9.8
MCB0516	MCBS0516	MCBB0516		16		
MCB0520	MCBS0520	MCBB0520		20		
MCB0525	MCBS0525	MCBB0525		25		
MCB0535	MCBS0535	MCBB0535		35		
MCB0612	MCBS0612	MCBB0612	M6	12	4	11.8
MCB0616	MCBS0616	MCBB0616		16		
MCB0620	MCBS0620	MCBB0620		20		

PLB

止付螺絲

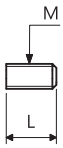

型號			規格			
材質 SCM435	材質 SUS304	材質 SCM435(黑色)	M(牙)	L(牙長)	H	D
PLB0608	PLBS0608	PLBB0608	M6	8	-	-
PLB0810	PLBS0810	PLBB0810	M8	10	-	-

FT

調整腳

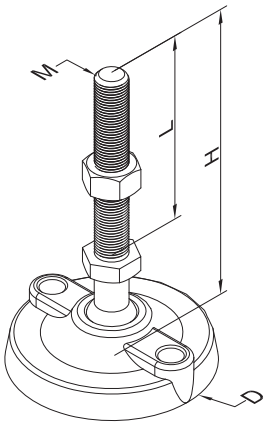

型號	底盤材質	牙桿材質	底盤直徑 D(mm)	牙規格 M(mm)	牙長度 L(mm)	總高 H(mm)	重量 (g)	安全荷重 (kg)
FT10060M16	尼龍 (N66)	SS41 鍍鋅	60	M16	100	150	325	300
FT15060M16					150	200	390	
FT10060M20				M20	100	150	460	500
FT15060M20					150	200	550	
FT100100M16			100	M16	100	145	385	300
FT150100M16					150	195	460	
FT100100M20				M20	100	160	530	500
FT150100M20					150	210	620	
FTS8040M8		SUS304	40	M8	50	85	65	70
FTS10060M16			60	M16	100	150	325	300
FTS15060M16					150	200	380	
FTS10060M20				M20	100	150	450	500
FTS15060M20					150	200	555	
FTS100100M16			100	M16	100	160	385	300
FTS150100M16					150	210	450	
FTS100100M20				M20	100	160	520	500
FTS150100M20					150	210	625	

FTBQS

調整腳

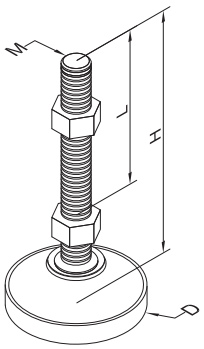

型號	材質	底盤直徑 D(mm)	牙規格 M(mm)	牙長度 L(mm)	總高 H(mm)	重量 (g)	安全荷重 (kg)
FTBQS11575M16	SUS304	70	M16	100	157	840	800
FTBQS16575M16				150	217	890	
FTBQS11575M20			M20	100	160	990	1500
FTBQS16575M20				170	229	1085	

FTCK

調整腳

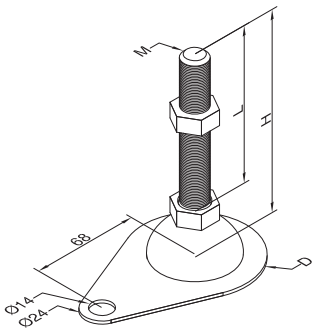

型號	材質	底盤直徑 D(mm)	牙規格 M(mm)	牙長度 L(mm)	總高 H(mm)	重量 (g)	安全荷重 (kg)
FTCK10075M16	SS41 鍍鋅	75	M16	100	129	345	300
FTCKS10075M16	SUS304						

FW

活動輪

FW65100S

FW65100SB (附煞車)

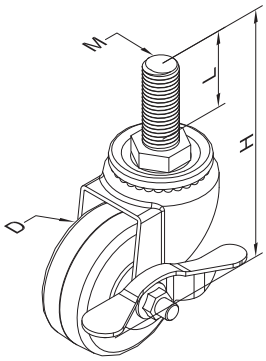

型號	材質		腳輪直徑 D(mm)	牙規格 M(mm)	牙長度 L(mm)	總高 H(mm)	重量 (g)	安全荷重 (kg)
	本體	輪子						
FW65100S	SS41	橡膠	65	M16	40	130	420	50
FW65100SB							480	50

FW

活動輪

FW6590F

FW540S-NRB-75

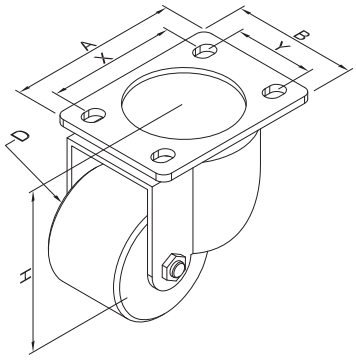

型號	材質		腳輪直徑 D(mm)	孔距 X x Y(mm)	盤面積 A x B(mm)	總高 H(mm)	重量 (g)	安全荷重 (kg)
	本體	輪子						
FW6590F	SS41	橡膠	65	72 x 44	95 x 70	90	855	50
FW75100F			75	80 x 60	105 x 80	105	1075	60
FW540S-NRB-65		尼龍	65	63 x 63	82 x 82	90	850	300
FW540S-NRB-75			75			100	900	

FW

活動輪

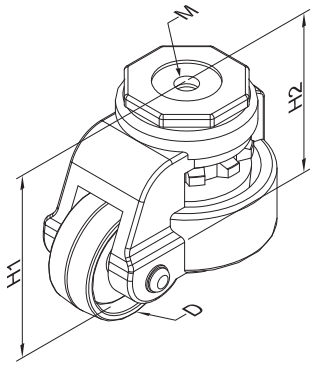

型號	材質			腳輪直徑 D(mm)	牙規格 M(mm)	H1 (mm)	H2 (mm)	重量 (g)	安全荷重 (kg)
	固定盤	本體	輪子						
FW40S	S45C	鋁壓鑄 (ADC8)	尼龍 (N6)	42	M8	71	85	350	50
FW60S				50	M12	82	90	680	250
FW80S				60	M12	110	120	1170	500
FW100S				75	M16	120	140	1590	750

FWT

活動腳輪組

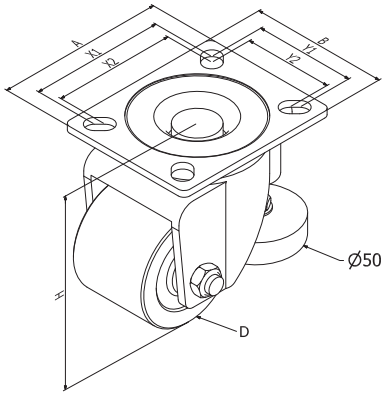

型號	材質		輪徑 D(mm)	孔距 X1/X2 x Y1/Y2(mm)	盤面積 A x B(mm)	總高 H(mm)	重量 (kg)	安全荷重 (kg)
	本體	輪子						
FWT6595F	SS41	尼龍	63	80/75 x 60/54	100 x 82	96	1.4	300
FWT75110F			75	80/75 x 60/54	100 x 82	108	1.55	300

FW-DR06

拉門軌道用活動輪

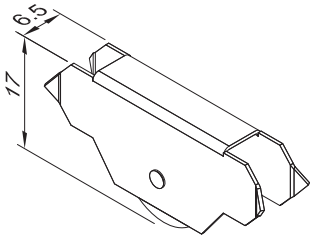

型號	材質		重量	用途
	本體	輪子		
FW-DR06	SUS430	UPE	6g	拉門軌道用活動輪，相關用途請參考P.121

封板 & 門框
SEAL PLATE & DOOR FRAME

內鎖式封板

P **4** 鋁材形式 **F** 裝配形式 **L** 材質 **15** 板厚

F 內鎖式

鋁材形式		材質		板厚
1	EF1530	空白	SS41(粉體塗裝)	1t / 1.6t / 2t / 3t
2	EF2020	S	SUS304(髮)	1t / 1.5t / 2t
3	EF3030	L	SUS304(亮)	1t / 1.5t / 2t
4	EF4040	B	SUS304(霧)	1.5t
5	EF5050	U	鋁板	1t / 1.5t / 2t / 3t

薄板 搭配螺絲

1	SHBW0512
2	SHBW0412
3	SHBW0612
4	SHBW0816
5	SHBW0816

外鎖式封板

P **3** 鋁材形式 **P** 裝配形式 **S** 材質 **20** 板厚

P 外鎖式

鋁材形式		材質		板厚
		空白	SS41(粉體塗裝)	1t / 1.6t / 2t / 3t
		S	SUS304(髮)	1t / 1.5t / 2t
3	EF3030	L	SUS304(亮)	1t / 1.5t / 2t
4	EF4040	B	SUS304(霧)	1.5t
5	EF5050	U	鋁板	1t / 1.5t / 2t / 3t
		M	塑鋁板	3t / 5t
		N	塑鋁板 抗靜電	3t / 5t
		A	壓克力板	3t / 5t / 6t / 8t
		C	PC板	4.5t
		V	PVC板	3t / 5t / 8t

厚板5t以上 搭配IMB+螺絲

3	IMB0620+MCB0520
4	IMB0825+MCB0525
5	IMB0835+MCB0535

薄板 搭配IMB+螺絲

3	IMB0620+SHB0620
4	IMB0825+SHB0625
5	IMB0835+SHB0635

嵌入式封板

P	4	I	A	50
	鋁材形式	裝配形式	材質	板厚

I 嵌入式

鋁材形式		材質		板厚
1	EF1530	M	塑鋁板	3t / 5t
2	EF2020	N	塑鋁板 抗靜電	3t / 5t
3	EF3030	A	壓克力板	3t / 5t / 6t / 8t
4	EF4040	C	PC板	4.5t
5	EF5050	V	PVC板	3t / 5t / 8t

外蓋式封板

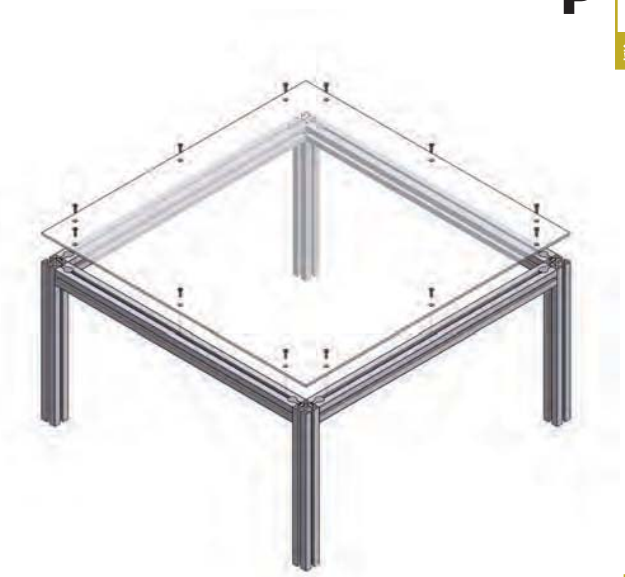

P	3	C	V	50
	鋁材形式	裝配形式	材質	板厚

C 外蓋式

鋁材形式		材質		板厚
		空白	SS41(粉體塗裝)	1t / 1.6t / 2t / 3t
2	EF2020	S	SUS304(髮)	1t / 1.5t / 2t
3	EF3030	L	SUS304(亮)	1t / 1.5t / 2t
4	EF4040	B	SUS304(霧)	1.5t
5	EF5050	U	鋁板	1t / 1.5t / 2t / 3t
		M	塑鋁板	3t / 5t
		N	塑鋁板 抗靜電	3t / 5t
		A	壓克力板	3t / 5t / 6t / 8t
		C	PC板	4.5t
		V	PVC板	3t / 5t / 8t

厚板5t以上搭配螺絲		薄板搭配螺絲	
2	MCB0410	2	SHB0406
3	MCB0512	3	SHB0610
4	MCB0516	4	SHB0612
5	MCB0516	5	SHB0612

壓條式封板

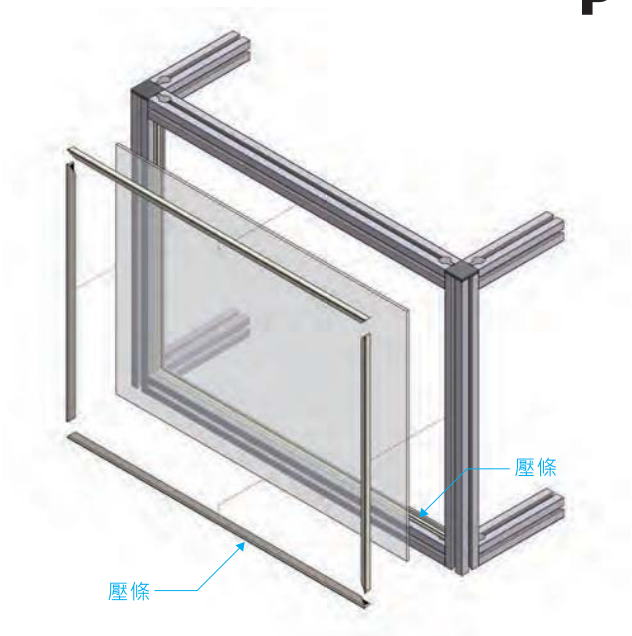

P **4** **D** **C** **45**

鋁材形式	裝配形式	材質	板厚
	D 置中式壓條		
	W 齊邊式壓條		
		M 塑鋁板	3t / 5t
		N 塑鋁板 抗靜電	3t / 5t
3 EF3030		A 壓克力板	3t / 5t / 6t / 8t
4 EF4040		C PC板	4.5t
5 EF5050		V PVC板	3t / 5t / 8t

置中式壓條
側視示意圖

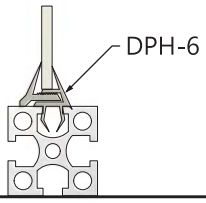

齊邊式壓條
側視示意圖

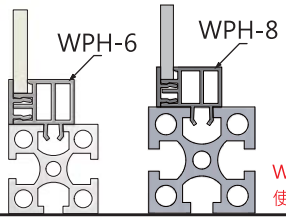

WPH壓條僅能使用3t/5t板厚

密封外鎖式封板

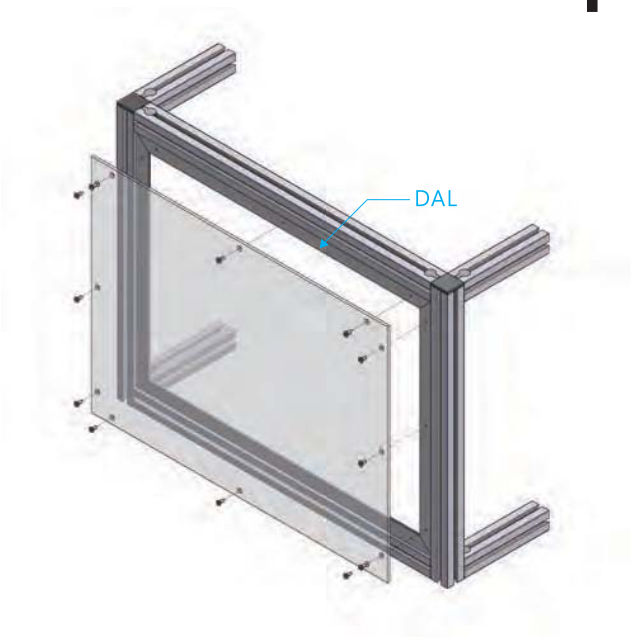

P **4** **G** **A** **50**

鋁材形式	裝配形式	材質	板厚
	G 密封外鎖式		
		空白 SS41(粉體塗裝)	1t / 1.6t / 2t / 3t
		S SUS304(髮)	1t / 1.5t / 2t
3 EF3030		L SUS304(亮)	1t / 1.5t / 2t
4 EF4040		B SUS304(霧)	1.5t
5 EF5050		U 鋁板	1t / 1.5t / 2t / 3t
		M 塑鋁板	3t / 5t
		N 塑鋁板 抗靜電	3t / 5t
		A 壓克力板	3t / 5t / 6t / 8t
		C PC板	4.5t
		V PVC板	3t / 5t / 8t

厚板5t以上 搭配DAL+螺絲	薄板 搭配DAL+螺絲
3 DAL2020+MCB0512	3 DAL2020+SHB0610
4 DAL3030+MCB0516	4 DAL3030+SHB0612
5 DAL4040+MCB0516	5 DAL4040+SHB0612

抗靜電板編碼原則

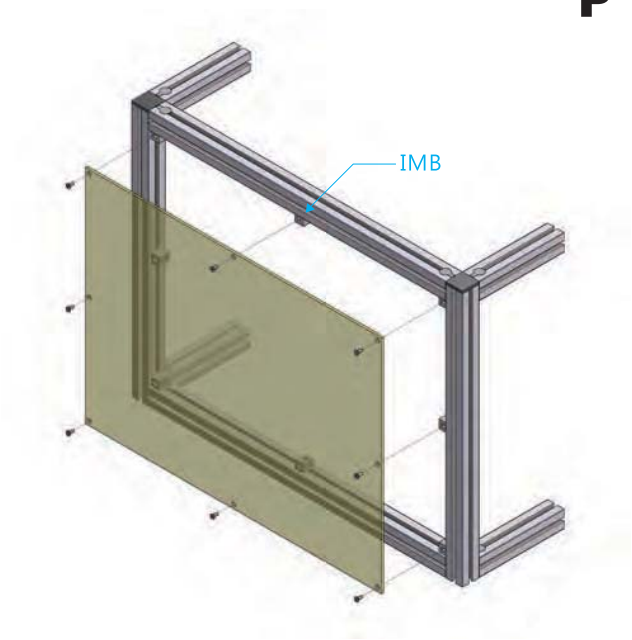

P	3	P	E	K	Y	50
	鋁材形式	裝配形式	材質	產地代號	顏色	板厚

E 抗靜電板

鋁材形式		裝配形式		產地代號		顏色		板厚	
1	EF1530	P	外鎖式	K	日製	空白	透明	30	3t
2	EF2020	I	崁入式	C	台製	Y	黃色	50	5t
3	EF3030	C	外蓋式			T	茶色		
4	EF4040	D/W	壓條式			B	黑色		
5	EF5050	G	密封外鎖式						

有框門封板

P	1	F	S	15
	鋁材形式	裝配形式	材質	板厚

F 內鎖式

鋁材形式		材質		板厚
1	EF1530	空白	SS41(粉體塗裝)	1t / 1.6t / 2t / 3t
2	EF2030	S	SUS304(髮)	1t / 1.5t / 2t
		L	SUS304(亮)	1t / 1.5t / 2t
		B	SUS304(霧)	1.5t
		U	鋁板	1t / 1.5t / 2t / 3t

P	2	I	A	50
	鋁材形式	裝配形式	材質	板厚

I 崁入式

鋁材形式		材質		板厚
1	EF1530	M	塑鋁板	3t / 5t
2	EF2030	N	塑鋁板 抗靜電	3t / 5t
		A	壓克力板	3t / 5t / 6t / 8t
		C	PC板	4.5t
		V	PVC板	3t / 5t / 8t

無框門封板

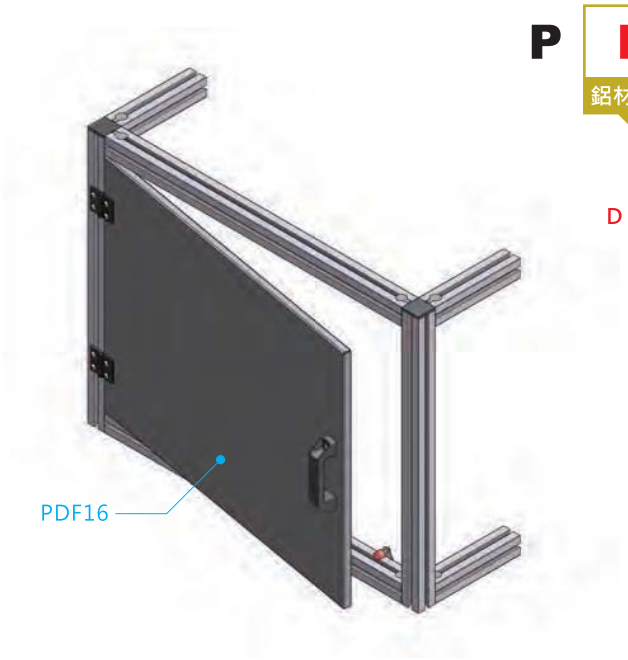

P	D	F		16
	鋁材形式	裝配形式	材質	板厚
	D 無框門鋁材	F 內鎖式	空白 SS41(粉體塗裝)	1t / 1.6t / 2t / 3t
			S SUS304(髮)	1t / 1.5t / 2t
			L SUS304(亮)	1t / 1.5t / 2t
			B SUS304(霧)	1.5t
			U 鋁板	1t / 1.5t / 2t / 3t

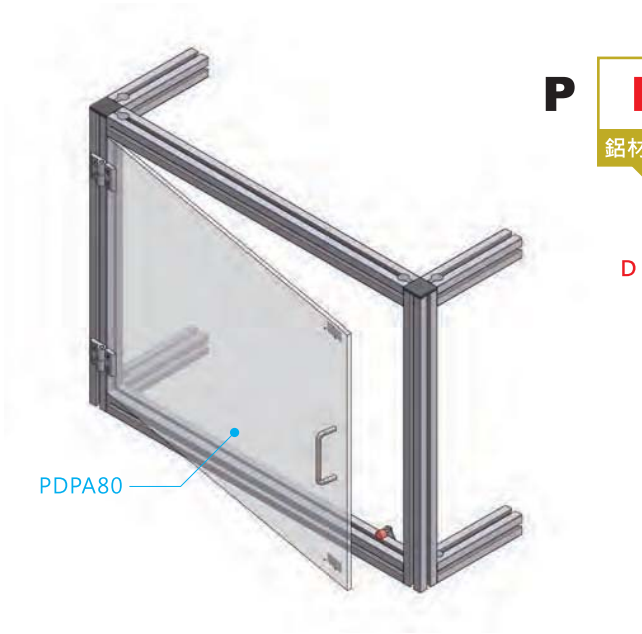

P	D	P	A	80
	鋁材形式	裝配形式	材質	板厚
	D 無框門鋁材	P 外鎖式	A 壓克力板	5t / 6t / 8t
			C PC板	4.5t
			V PVC板	5t / 8t
			E 抗靜電板	5t

DF (活頁門)

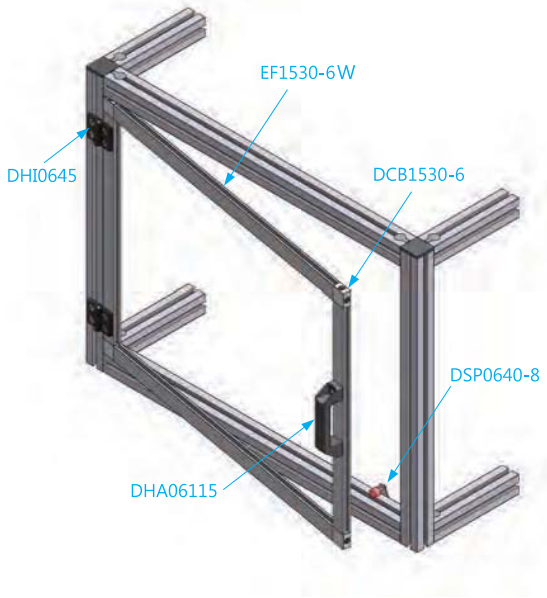

D	F	W	-	A	1
開門形式	門框形式	鋁材顏色		把手	活頁

- D 活頁門
- F EF1530
- FC EF2030
- W 陽極本色
- B 陽極黑色
- 空白 無活頁
- 1 DHI0645
- 2 DHI0645A
- 3 DHI0645H
- 4 DHI0645T
- 空白 無把手
- A DHA06115
- B DHA3595
- D DHA082027
- E DHA4080
- F DHA04110

附屬配件
- 把手 x 1
- 磁石 x 2
- 活頁 x 2
- DCB1530 x 4

BF (可拆門)

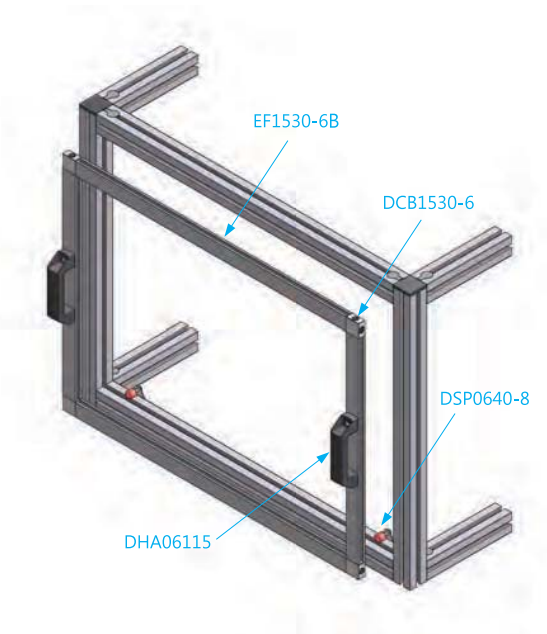

B	F	B	-	A
開門形式	門框形式	鋁材顏色		把手

- B 可拆門
- F EF1530
- FC EF2030
- W 陽極本色
- B 陽極黑色
- 空白 無把手
- A DHA06115
- B DHA3595
- D DHA082027
- E DHA4080
- F DHA04110

附屬配件
- 把手 x 2
- 磁石 x 4
- DCB1530 x 4

LF (拉門)

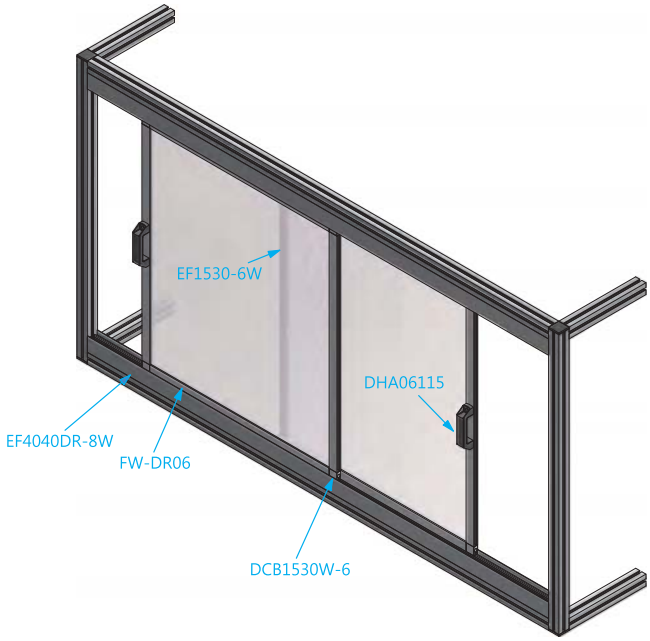

L F W - A

- L 開門形式
  - L 拉門
- F 門框形式
  - F EF1530 製作門框
- W 鋁材顏色
  - W 陽極本色
  - B 陽極黑色
- A 把手
  - 空白 無把手
  - A DHA06115
  - B DHA3595
  - D DHA082027
  - E DHA4080
  - F DHA04110

附屬配件：把手 x 1
DCB1530W x 4
FW-DR06 x 2
※EF-4040DR/EF-3030DR軌道另購

DX (無框門)

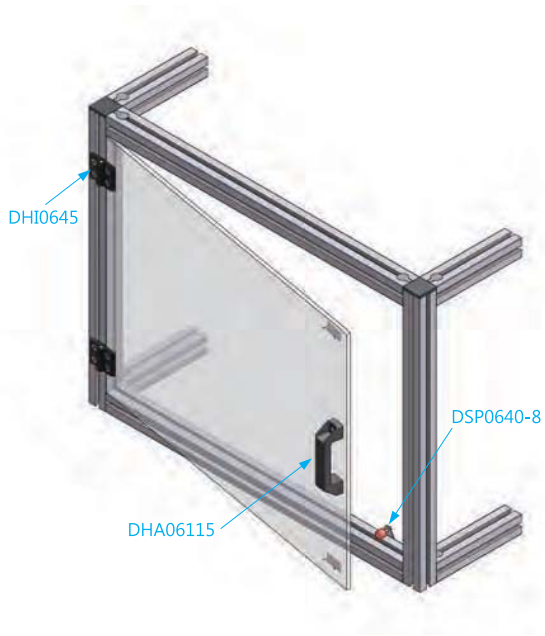

D X - A 1

- D 開門形式
  - D 活頁門
- X 門框形式
  - X 無鋁框
- 1 活頁
  - 空白 無活頁
  - 1 DHI0645
  - 2 DHI0645A
  - 4 DHI0645T
- A 把手
  - 空白 無把手
  - A DHA06115
  - B DHA3595
  - D DHA082027
  - E DHA4080
  - F DHA04110

附屬配件：把手 x 1
磁石 x 2
活頁 x 2

DOOR FRAME

DF 活頁門P.120

封板型式 P1FXXX P.118

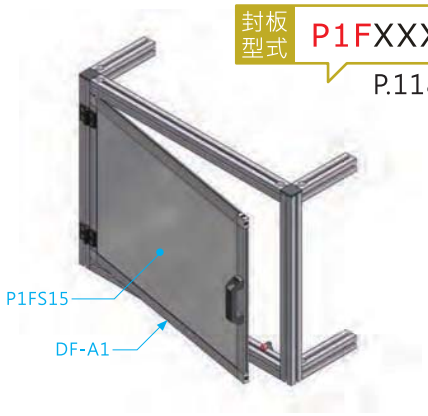

封板型式 P1IXXX P.118

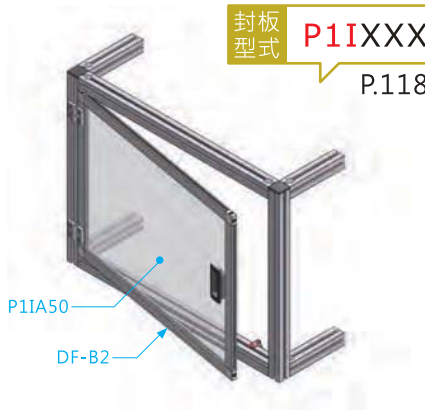

BF 可拆門P.120

封板型式 P1FXXX P.118

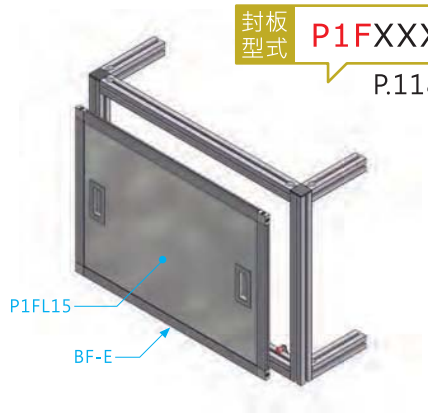

封板型式 P1IXXX P.118

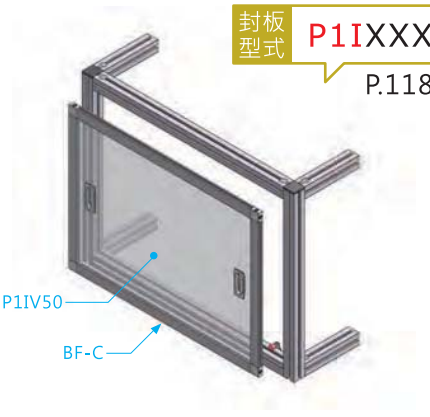

LF 拉門P.121

封板型式 P1FXXX P.118

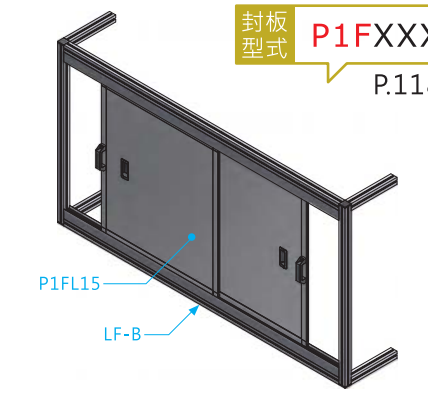

封板型式 P1IXXX P.118

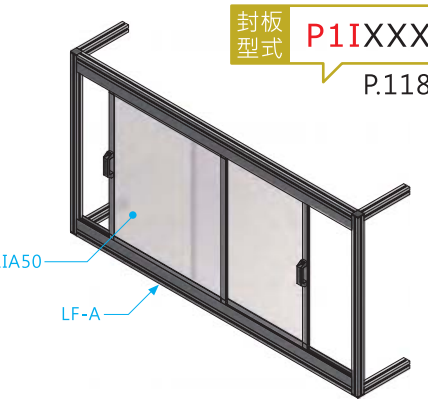

DX 無框門P.121

封板型式 PDFXXX P.119

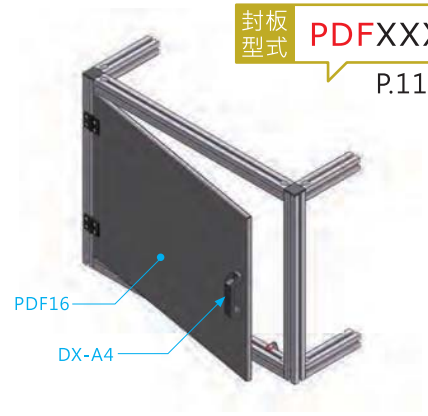

封板型式 PDPXXX P.119

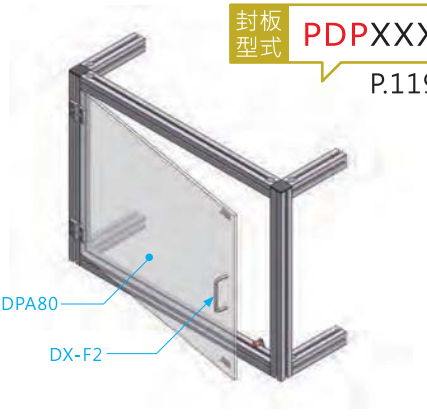

EZ SLIDER

EZ滑台



EZ SLIDER

EZ滑台使用鋁擠型作為本體，可直接連結於鋁擠型機械架構中，
能夠廣泛使用於拉門、抽屜等，並有動力型EZ滑台可供搭配選擇，
實現堆疊、搬運、定位等動作，簡單輕鬆即可達到您自動化的需求！

產品特色 PRODUCT FEATURES

易安裝

直接連結鋁擠型，簡化機械結構，並共用鋁擠型配件，減少加工件使用，降低設計安裝時間

低噪音

E Z 滑台使用特製軸承滑動，運行時平穩且安靜

EZ滑台型號說明

※動力型滑台追加選項

EZ-36-A1-500-ML-1M10BK-S-XX01

滑台代號

滑台形式
33：EF3030鋁擠型本體
36：EF3060鋁擠型本體
(動力滑台僅能使用EF3060)

載台數量
A1：數量1
A2：數量2

滑台行程
一般型：
50~5600mm
動力型：
50~800mm
間隔每50mm
為一規格

馬達安裝
M R ：馬達右折
M L ：馬達左折

馬達數量
無：無　1：數量1

廠牌
D：台達　F：富士
M：三菱　P：國際
S：三洋　Y：安川

功率
05：50W　10：100W
20：200W

煞車&鍵槽
B：煞車　K：鍵槽
(可搭配步進馬達與氣壓缸使用)

SENSOR選用
無：無
S：標準選配
EE-SX871A
EE-SX771A

特製序號

高速度

動力型ＥＺ滑台，最高速度可達1200mm/s

長行程

利用鋁擠型特性，最長行程可達5,600mm

易保養

ＥＺ滑台擁有簡潔的結構，可以輕鬆進行保養，大幅減低時間成本

EZ滑台技術資料

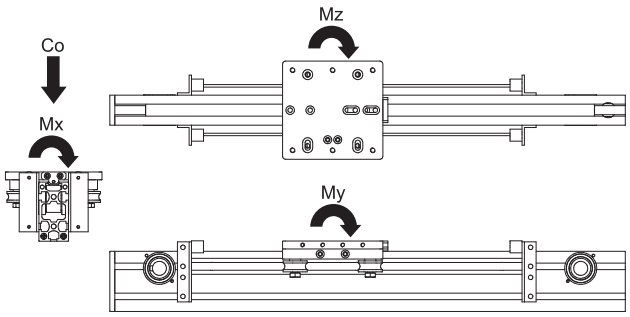

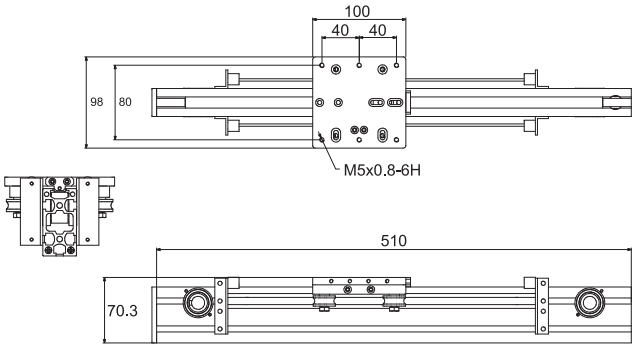

容許靜荷載(N)	Mx(N.m)	My(N.m)	Mz(N.m)
300	17.64	29.4	38.2

精 度		
直 線	±0.3	mm
水 平	±0.3	mm

※每間隔500mm累加誤差0.2mm（精度與長度正比）

簡易型滑台行程	鋁擠型長度	簡易型滑台行程	鋁擠型長度
50	360	450	760
100	410	500	810
150	460	550	860
200	510	600	910
250	560	650	960
300	610	700	1010
350	660	750	1060
400	710	800	1110

EZ滑台應用範例

使用在
滑動開門

使用EZ36系列雙載台型滑台與設備直接結合，
即可成為美觀又堅固耐用的滑動開門。

使用在
滑動抽屜

兩側使用EZ33系列滑台連結抽屜，
取代傳統多截式滑軌，
除了增強抽屜的荷重能力，
模組化設計更可大幅降低安裝時間。

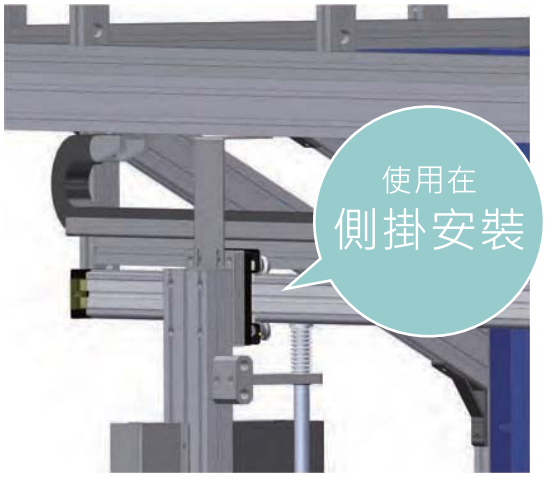

使用在
側掛安裝

側掛安裝的EZ滑台，
可輕鬆的左右滑動。

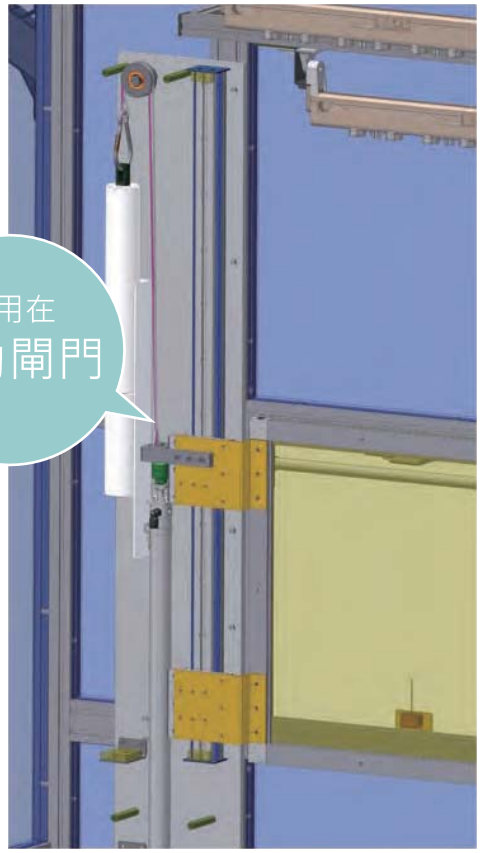

使用在
自動閘門

E Z 滑台搭配氣壓缸使用，
達到自動化的需求，
成為自動開關閘門！

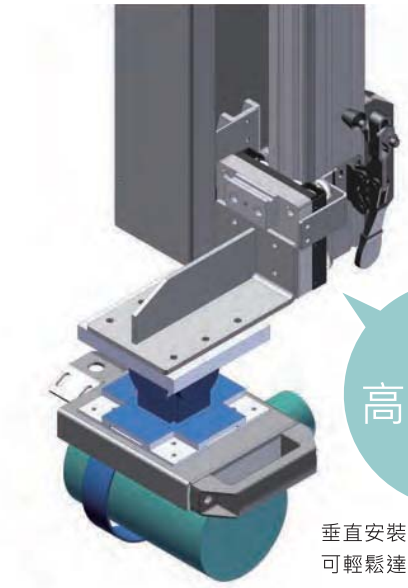

使用在
高度調整

垂直安裝於Z軸的EZ滑台搭配夾鉗，
可輕鬆達到高度調整的需求！

SUPPORT 技術資料

鋁擠型DUJ加工說明

EF4040-8例

1D 一端1D

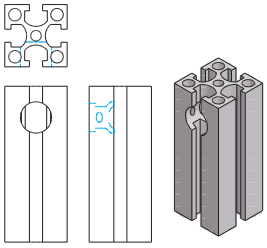

2D-U 一端2D

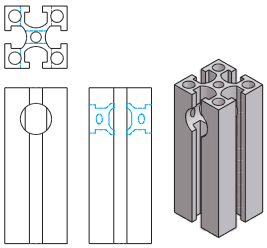

2D-F 一面2D

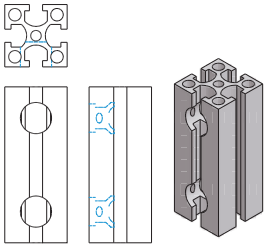

2D-S 交差2D

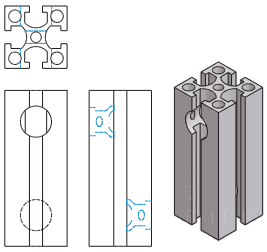

3D 兩端3D

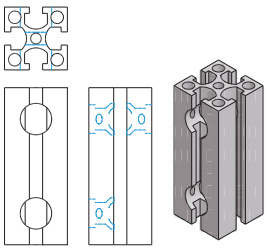

3D-S 交差3D

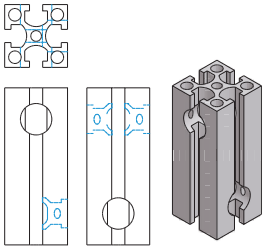

4D 兩端4D

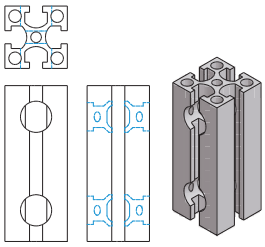

4D-S 交差4D

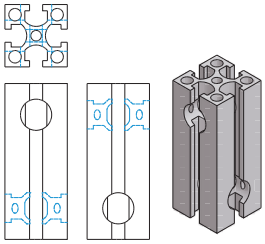

EF4080-8例

1D 單1D

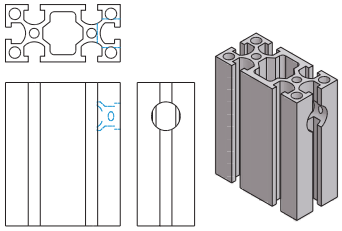

2D-U 單一端2D

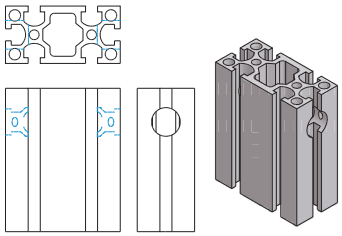

2D-F 單一面2D

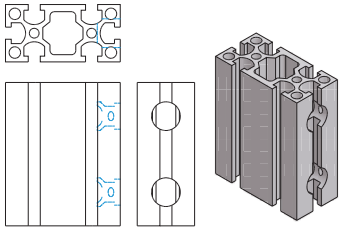

2D-S 單交差2D

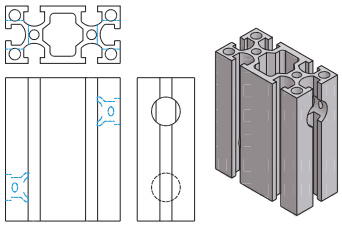

4D 兩端4D

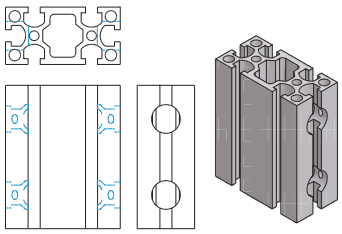

鋁擠型DUJ加工說明

EF8080-8例

※續後頁

4D-U 雙一端4D

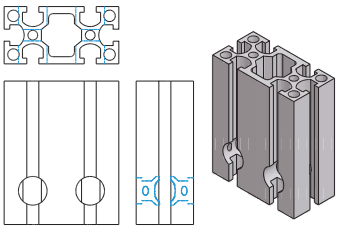

6D-S 交差6D

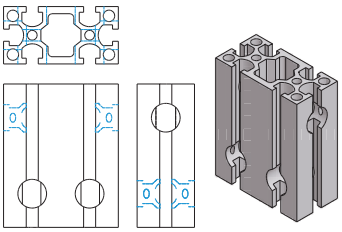

2D 一端2D

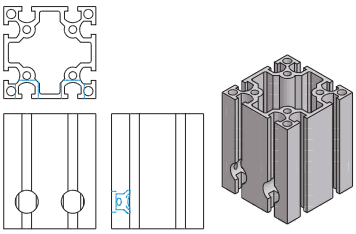

4D-F 雙一面4D

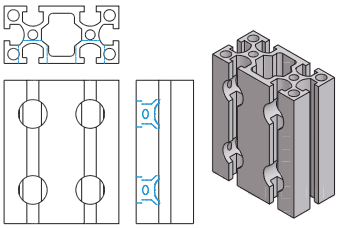

8D 8D

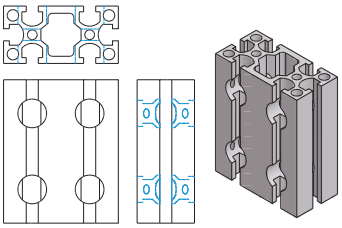

2D-U 一端2D

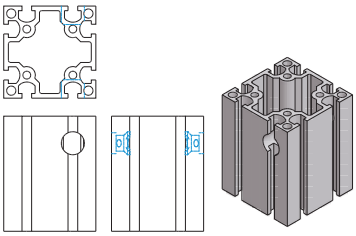

4D-S 雙面交差4D

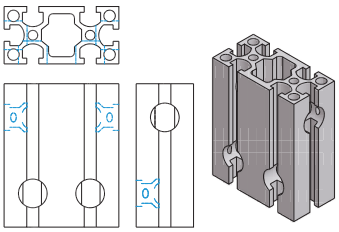

2D-F 一面2D

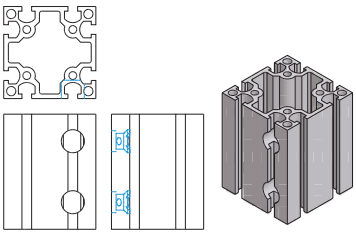

4D-Y 雙4D

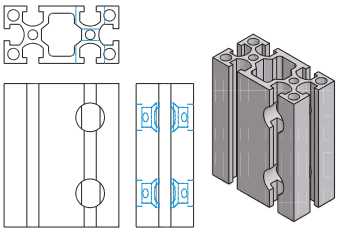

4D 兩端4D

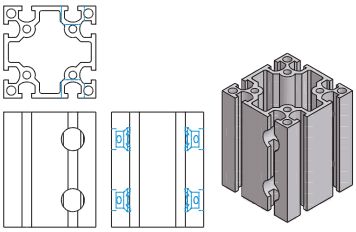

6D 6D

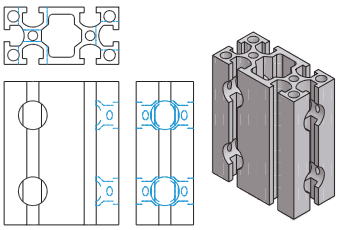

4D-U 一端4D

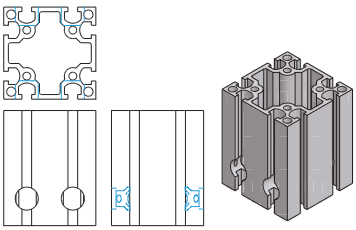

鋁擠型DUJ加工說明

※接前頁

EF8840-8例

EF1530-6例

※框型加工

4D-F 一面4D

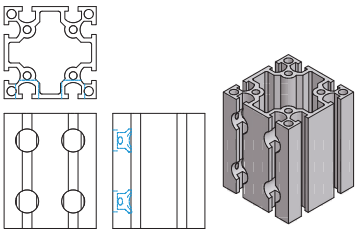

3D-L 3D

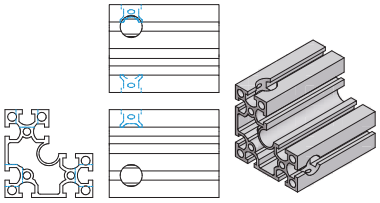

1T 1T

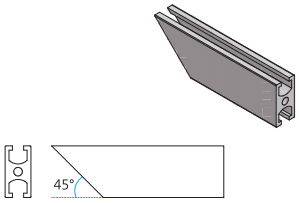

4D-S 交差4D

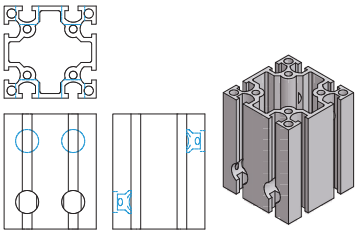

3D-R 3D

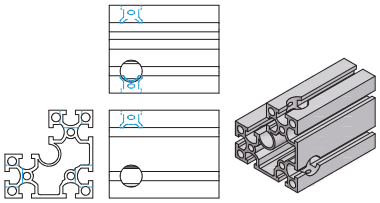

2T 2T

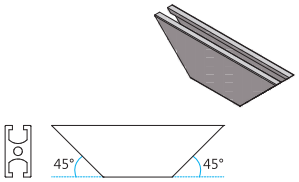

6D-S 交差6D

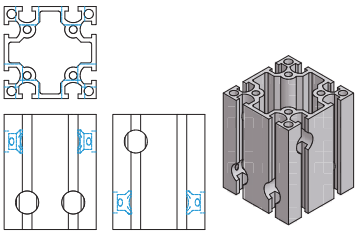

4D 4D

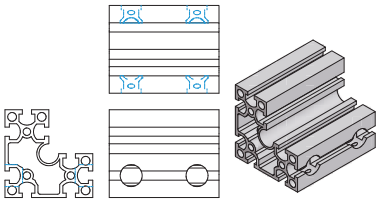

8D 8D

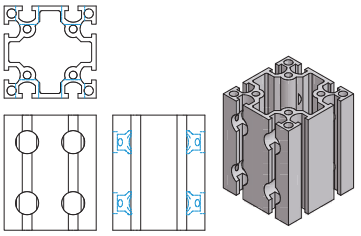

6D 6D

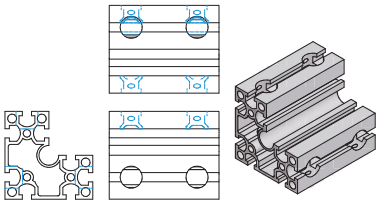

8D-S 交差8D

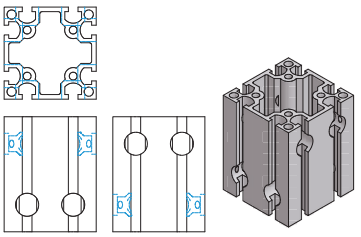

8D 8D

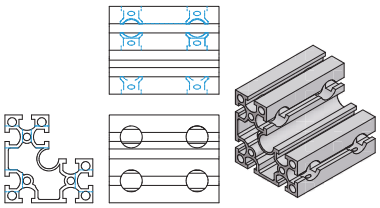

鋁擠型變形量計算公式

計算方法

計算公式中，可依據三個條件來求出其餘一個的數值(使用三種裝置方式的集中荷重)。

一、根據荷重、鋁材長度、鋁材型式來算出變形量δ。

二、根據變形量、荷重、鋁材長度來選擇必要的鋁材型式。

三、根據變形量、鋁材型式、鋁材長度來計算出容許荷重。

三種裝置方式如附圖 A.雙邊支持型 B.單邊固定型 C.雙邊固定型

例 EF6060(Ix=44.32x10⁴mm⁴)
L=1000mm W=30kgf

求之變形量各為
A.雙邊支持型 δ=0.2mm
B.單邊固定型 δ=3.22mm
C.雙邊固定型 δ=0.05mm

I=斷面二次Moment(慣性矩)mm⁴
L=鋁材長度mm
W=荷重kgf
δ=變形量
E=縱彈性係數7000kg/mm²

A.雙邊支持型

$$\delta = \frac{WL^3}{48EI}$$

B.單邊固定型

$$\delta = \frac{WL^3}{3EI}$$

C.雙邊固定型

$$\delta = \frac{WL^3}{192EI}$$

鋁擠型安全荷重速查表

備註：下記容許荷重表皆以變形量1mm計算

M4系列鋁擠型

※以變形量換算公式(A)雙邊支持型計算

鋁擠型型號	高	寬	斷面二次 Moment	重量	鋁擠型長度為500mm之安全荷重	鋁擠型長度為1000mm之安全荷重	鋁擠型長度為1500mm之安全荷重
	mm	mm	10^4mm^4	kg/m	Kgf	Kgf	Kgf
EF2020-4W	20	20	0.65	0.5	17	2	1
	20	20	0.65	0.5	17	2	1
EF2040-4W	20	40	1.23	0.9	33	4	1
	40	20	4.8	0.9	129	16	5
EF4420-4W	40	40	6.23	1.2	167	21	6
	40	40	6.23	1.2	167	21	6
EF4040-4W	40	40	7.47	1.1	201	25	7
	40	40	7.47	1.1	201	25	7
EF2030C3-4W	20	30	1.12	0.7	30	3	1
	30	20	2.13	0.7	57	7	2
EF2030H2-4W	20	30	1.09	0.7	29	3	1
	30	20	2.18	0.7	58	7	2

M6系列鋁擠型

※以變形量換算公式(A)雙邊支持型計算

鋁擠型型號	高	寬	斷面二次 Moment	重量	鋁擠型長度為500mm之安全荷重	鋁擠型長度為1000mm之安全荷重	鋁擠型長度為1500mm之安全荷重
	mm	mm	10^4mm^4	kg/m	Kgf	Kgf	Kgf
EF1530-6W	15	30	0.69	0.7	19	2	1
	30	15	1.47	0.7	40	5	1
EF1560-6W	15	60	1.22	1.3	33	4	1
	60	15	12.72	1.3	342	43	13
EF1590-6W	15	90	1.84	2	49	6	2
	90	15	45.12	2	1213	152	45
EF3030A-6W	30	30	2.35	0.7	63	8	2
	30	30	2.32	0.7	63	8	2
EF3030S-6W	30	30	3.34	0.95	90	11	3
	30	30	3.34	0.95	90	11	3
EF3030-6W	30	30	3.55	1.1	95	12	4
	30	30	3.55	1.1	95	12	4
EF3030AC2-6W	30	30	2.23	0.6	60	7	2
	30	30	2.23	0.6	60	7	2
EF3030C2-6W	30	30	3.77	1.2	101	13	4
	30	30	3.77	1.2	101	13	4
EFR3030-6W	30	30	2.44	0.84	66	8	2
	30	30	2.44	0.84	66	8	2
EF3060A-6W	30	60	4.5	1.2	121	15	4
	60	30	16.42	1.2	441	55	16
EF3060S-6W	30	60	6.18	1.6	164	20	6
	60	30	22.4	1.6	614	76	22
EF3060-6W	30	60	6.66	1.8	179	22	7
	60	30	24.72	1.8	664	83	25

鋁擠型安全荷重速查表

備註：下記容許荷重表皆以變形量1mm計算

M6系列鋁擠型

※以變形量換算公式(A)雙邊支持型計算

鋁擠型型號	高	寬	斷面二次 Moment	重量	鋁擠型長度為500mm之安全荷重	鋁擠型長度為1000mm之安全荷重	鋁擠型長度為1500mm之安全荷重
	mm	mm	10^4mm^4	kg/m	Kgf	Kgf	Kgf
EF3090-6W	30	90	9.32	2.6	251	31	9
	90	30	76.54	2.6	2057	257	76
EF6060A-6W	60	60	29.87	1.9	966	120	38
	60	60	29.87	1.9	966	120	38
EF6060S-6W	60	60	38.87	2.37	1116	139	41
	60	60	38.87	2.37	1116	139	41
EF6060-6W	60	60	44.32	2.9	1191	149	44
	60	60	44.32	2.9	1191	149	44
EF6630-6W	60	60	30.99	2.1	833	104	31
	60	60	30.99	2.1	833	104	31
EFR6630-6W	60	60	27.3	2	734	92	27
	60	60	27.3	2	734	92	27
EF3030-120-6W	30	30	5.99	1.5	161	20	6
	30	30	8.28	1.5	223	28	8
EF3030-135-6W	30	30	6.31	1.5	170	21	6
	30	30	11.73	1.5	315	39	12
EF3030-150-6W	30	30	6.54	1.6	176	22	7
	30	30	15.86	1.6	426	53	16
EF3030DR-6W	45	36	5.79	1.17	156	19	6
	36	45	5.65	1.17	152	19	6

M8系列鋁擠型

※以變形量換算公式(A)雙邊支持型計算

鋁擠型型號	高	寬	斷面二次 Moment	重量	鋁擠型長度為500mm之安全荷重	鋁擠型長度為1000mm之安全荷重	鋁擠型長度為1500mm之安全荷重
	mm	mm	10^4mm^4	kg/m	Kgf	Kgf	Kgf
EF4040A-8W	40	40	7.57	1.3	203	25	8
	40	40	7.57	1.3	203	25	8
EF4040S-8W	40	40	10.63	1.72	292	36	10
	40	40	10.63	1.72	292	36	10
EF4040-8W	40	40	11.3	1.9	304	38	11
	40	40	11.3	1.9	304	38	11
EF4040AC2-8W	40	40	7.41	1.1	199	25	7
	40	40	7.41	1.1	199	25	7
EF4040C2-8W	40	40	12.12	2.1	326	41	12
	40	40	12.12	2.1	326	41	12
EF4040AH2-8W	40	40	7.5	1.4	202	25	7
	40	40	7.45	1.4	200	25	7
EF4040H2-8W	40	40	10.4	1.7	280	35	10
	40	40	10.26	1.7	276	34	10
EFR4040-8W	40	40	7.65	1.5	206	26	8
	40	40	7.65	1.5	206	26	8

鋁擠型安全荷重速查表

備註：下記容許荷重表皆以變形量1mm計算

M8系列鋁擠型

※以變形量換算公式(A)雙邊支持型計算

鋁擠型型號	高	寬	斷面二次 Moment	重量	鋁擠型長度為 500mm之 安全荷重	鋁擠型長度為 1000mm之 安全荷重	鋁擠型長度為 1500mm之 安全荷重
	mm	mm	10^4mm^4	kg/m	Kgf	Kgf	Kgf
EF4080A-8W	40	80	14.67	2.3	394	49	15
	80	40	53.46	2.3	1437	180	53
EF4080S-8W	40	80	20.07	2.95	553	69	20
	80	40	72.02	2.95	1997	249	73
EF4080-8W	40	80	22.78	3.5	612	77	23
	80	40	79.27	3.5	2131	266	79
EF4080AC2-8W	40	80	15.68	2.4	421	53	16
	80	40	55.41	2.4	1489	186	55
EF4080C2-8W	40	80	24.86	3.7	668	84	25
	80	40	82	3.7	2204	276	82
EF4080C3-8W	40	80	24.55	3.6	660	82	24
	80	40	81.6	3.6	2193	274	81
EF40120-8W	40	120	32.42	4.9	871	109	32
	120	40	247.8	4.9	6660	833	247
EF40160-8W	40	160	42.99	6.5	1156	144	43
	160	40	561.5	6.5	15093	1887	559
EF8080A-8W	80	80	96.65	3.4	3088	386	114
	80	80	96.65	3.4	3088	386	114
EF8080S-8W	80	80	120.71	4.1	3555	444	131
	80	80	120.71	4.1	3555	444	131
EF8080-8W	80	80	145.82	5.5	3920	490	145
	80	80	145.82	5.5	3920	490	145
EF8840-8W	80	80	100.49	4.1	2701	338	100
	80	80	100.74	4.1	2708	338	100
EFR8840-8W	80	80	86.15	4	2316	289	86
	80	80	86.15	4	2316	289	86
EF80120-8W	80	120	210.1	7.7	5647	706	209
	120	80	431.3	7.7	11593	1449	429
EF80160-8W	80	160	275.72	10	7411	926	274
	160	80	932.56	10	25067	3133	928
EF4545A-8W	45	45	14.8	2	398	50	15
	45	45	14.8	2	398	50	15
EF4590A-8W	45	90	25.18	2.9	677	85	25
	90	45	99.57	2.9	2676	335	99
EF5050-8W	50	50	27.62	2.8	742	93	27
	50	50	27.62	2.8	742	93	27
EF5050AC2-8W	50	50	18.39	1.9	494	62	18
	50	50	18.39	1.9	494	62	18
EF5050C2-8W	50	50	29.37	3	789	99	29
	50	50	29.37	3	789	99	29
EFR5050-8W	50	50	18.24	2.2	490	61	18
	50	50	18.24	2.2	490	61	18

鋁擠型安全荷重速查表

備註：下記容許荷重表皆以變形量1mm計算

M8系列鋁擠型

※以變形量換算公式(A)雙邊支持型計算

鋁擠型型號	高	寬	斷面二次 Moment	重量	鋁擠型長度為500mm之安全荷重	鋁擠型長度為1000mm之安全荷重	鋁擠型長度為1500mm之安全荷重
	mm	mm	10^4mm^4	kg/m	Kgf	Kgf	Kgf
EF50100-8W	50	100	52.12	5.5	1401	175	52
	100	50	190.57	5.5	5123	640	190
EF100100-8W	100	100	332.6	7.1	8940	1118	331
	100	100	332.28	7.1	8932	1116	331
EF4040-120-8W	40	40	17.69	2.7	476	59	18
	40	40	26.37	2.7	709	89	26
EF4040-135-8W	40	40	18.64	2.9	501	63	19
	40	40	36.79	2.9	989	124	37
EF4040-150-8W	40	40	19.37	3	521	65	19
	40	40	49.32	3	1326	166	49
EF40120S-8W	40	120	27.05	3.9	727	91	27
	120	40	214.61	3.9	5769	721	214
EF4040DR-8W	55	40	12.45	1.54	335	42	12
	40	55	9.23	1.54	248	31	9

變形量許可差

彎曲度許可差

單位：mm

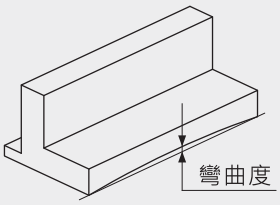

※若總長不是300mm整數倍時，
請四捨五入至300mm整數倍。

等級	普通級			特殊級	
外接圓直徑 (mm)	最小厚度	任意點每隔 300mm之長度	總長	任意一點每隔 300mm之長度	總長
38以下	2.4以下	2以下	$2 \times \frac{L}{300}$ 以下	1.3以下	$1.3 \times \frac{L}{300}$ 以下
	超過2.4	0.5以下	$0.5 \times \frac{L}{300}$ 以下	0.3以下	$0.3 \times \frac{L}{300}$ 以下
超過38，300以下	-				
超過300	-	0.8以下	$0.8 \times \frac{L}{300}$ 以下	0.5以下	$0.5 \times \frac{L}{300}$ 以下

平坦度許可差

單位：mm

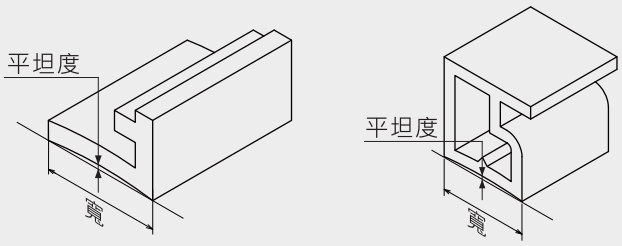

※不適用於含有開口的部位。

等級	普通級		特殊級					
型材種類	一般型材 / 中空型材		一般型材		中空型材			
測量點之最小厚度	-		-		4.7以下		超過4.7	
寬 (W)	任意一點每隔 25之寬度	總寬	任意一點每隔 25之寬度	總寬	任意一點每隔 25之寬度	總寬	任意一點每隔 25之寬度	總寬
25以下	-	0.20以下	-	0.10以下	-	0.15以下	-	0.10以下
超過25	0.20以下	0.006W以下	0.10以下	0.004W以下	0.15以下	0.006W以下	0.10以下	0.004W以下

扭曲度許可差

單位：度

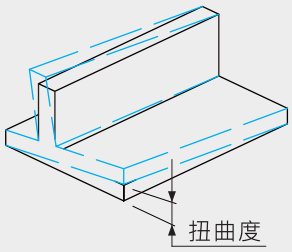

等級	普通級		特殊級	
外接圓直徑 (mm)	任意一點每隔 300mm之長度	總長	任意一點每隔 300mm之長度	總長
38以下	$1\frac{1}{2}$ 以下	$1\frac{1}{2} \times \frac{L}{300}$ 以下 但最大值為$10\frac{1}{2}$	1以下	$1 \times \frac{L}{300}$ 以下 但最大值為7
超過38，75以下	$\frac{3}{4}$ 以下	$\frac{3}{4} \times \frac{L}{300}$ 以下 但最大值為$7\frac{1}{2}$	$\frac{1}{2}$ 以下	$\frac{1}{2} \times \frac{L}{300}$ 以下 但最大值為5
超過75	$\frac{1}{2}$ 以下	$\frac{1}{2} \times \frac{L}{300}$ 以下 但最大值為$4\frac{1}{2}$	$\frac{1}{4}$ 以下	$\frac{1}{4} \times \frac{L}{300}$ 以下 但最大值為3

鋁合金相關技術資訊

鋁合金系列概要

系列別	主要成份	處理別	特性	主要用途
1000系	純鋁(99%↑)	非熱處理	質軟、低強度易成形， 熔接性及耐蝕性佳。	一般器物、印刷板、銘板及散熱片等。
2000系	鋁、銅	熱處理	強度、切削加工性佳， 耐蝕性普通。	航太用材、運動器材、各種構造材。
3000系	鋁、錳	非熱處理	強度高於1000系， 成形性、熔接性及耐蝕性佳。	建築、一般機械材。
5000系	鋁、鎂	非熱處理	中強度合金， 耐蝕性及熔接性良好。	建築、船舶、車輛用材。
6000系	鋁、鎂、矽	熱處理	耐蝕性佳的中強度結構合金， 成形性、熔接性及表面處理性良好。	船舶、車輛用材、機械結構。
7000系	鋁、鋅、鎂	熱處理	最高強度合金。	航太用材。

6000系化學成分表

合金代號	標準化學成分%									
	Si	Fe	Cu	Mn	Mg	Cr	Zn	Ti		Al
6061	0.40~0.8	0.7	0.15~0.40	0.15	0.8~1.2	0.04~0.35	0.25	0.15		餘量
6063	0.20~0.6	0.35	0.10	0.10	0.45~0.9	0.10	0.10	0.10		餘量
6N01	0.40~0.9	0.35	0.35	0.50	0.40~0.8	0.30	0.25	0.10	Mn+Cr0.50	餘量

※無標示範圍之數字為最大值。

6000系機械性質表

合金代號	調質	抗拉強度 N/mm²	降伏強度 N/mm²	伸張率		勃氏硬度 10/500	剪斷強度 N/mm²	疲勞強度 N/mm²	縱彈性係數 kg/mm²
				t1.6mm	d12.7mm				
6061	O	125	55	25	27	30	85	60	7.0
	T4	240	145	22	22	65	165	95	7.0
	T6	310	275	12	15	95	205	95	7.0
	T8	360	320	-	24	105	-	-	7.0
6063	O	90	50	-	-	25	70	55	7.0
	T4	170	90	22	-	-	-	-	7.0
	T5	185	145	12	-	60	115	70	7.0
	T6	240	215	12	-	73	150	70	7.0
6N01	O	100	55	-	25	29	-	-	7.0
	T5	270	225	-	12	88	-	95	7.0
	T6	285	225	-	12	95	-	100	7.0

鋁合金T調質度說明(T4~T8)

調質代號	順序概要	說明
T4	固溶化熱處理→自然時效	固溶化熱處理後，經自然時效者：經固溶化熱處理後，未經冷作加工，而經自然時效硬化至穩定狀態者。因此，即使施行矯正，亦為冷加工效果之小者。
T5	高溫加工→冷卻→人工時效	由高溫加工後冷卻，再經人工時效處理者：如鑄件或擠型料，由高溫製造過程後冷卻，未經冷作加工而經人工時效硬化處理者。因此，即使施行矯正，亦為冷加工效果之小者。
T6	固溶化熱處理→人工時效	固溶化熱處理後，經人工時效硬化處理者：經固溶化熱處理後，未經冷作加工而經人工時效硬化處理者。因此，即使施行矯正，亦為冷加工效果之小者。
T7	固溶化熱處理→安定化處理	固溶化熱處理後，再經安定化處理者：經固溶化熱處理後，為調整特別性質，以超過獲得最大強度之人工時效硬化處理條件，施以過時效處理者。
T8	固溶化熱處理→冷加工→人工時效	固溶化熱處理後，經冷加工及人工時效硬化處理者：經固溶化熱處理後，再經冷加工以增加強度，並經人工時效硬化處理者。

鋁合金陽極氧化處理皮膜

複合皮膜種類

種類	陽極氧化皮膜厚度註1 μm	塗膜厚度註1 μm	塗膜	參考 主要用途
A	9.0以上	12.0以上	透明系列	建築材料（屋外嚴苛環境）
B	9.0以上	7.0以上		建築材料（屋外）、車輛材料等
C	6.0以上	7.0以上		建築材料（屋內）、家電材料等
P	6.0以上	15.0以上	著色系列	建築材料（屋外）、車輛材料等

註1：陽極氧化皮膜厚度與塗膜厚度為最小皮膜厚度。

備考：1、透明系列塗膜是指不會損及鋁及鋁合金底層材料及陽極氧化皮膜所保有之底材感與色調，或只抑制其光澤之塗膜。

2、著色系列塗膜是指在各種樹脂系塗料中加入以著色為目的之顏料而製成之著色塗料，於塗裝後所得之塗膜。

複合皮膜性能

種類	陽極氧化皮膜性能		塗膜性能							
	卡士(CASS)耐蝕性		附著性	鉛筆硬度	卡士(CASS)耐蝕性		耐鹼性		加速耐候性	
	試驗時間h	級數(R.N.)			試驗時間h	級數(R.N.)	試驗時間h	級數(R.N.)	光澤保持率%	變色
A	8	9以上	100/100	H以上	48	9.5以上	24	9.5以上	85以上	不得有顯著變化
B	8	9以上	100/100	H以上	24	9.5以上	16	9.5以上	85以上	
C	4	9以上	100/100	H以上	16	9.5以上	8	9.5以上	75以上	
P	4	9以上	100/100	H以上	48	9.5以上	24	9.5以上	75以上	色差ΔE 3以下

※以上資料參自CNS國家標準。